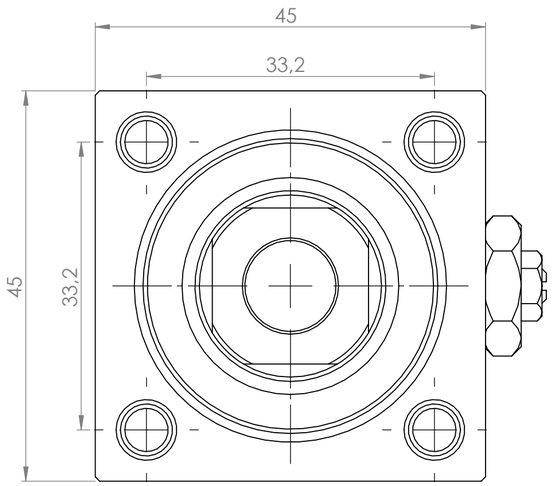

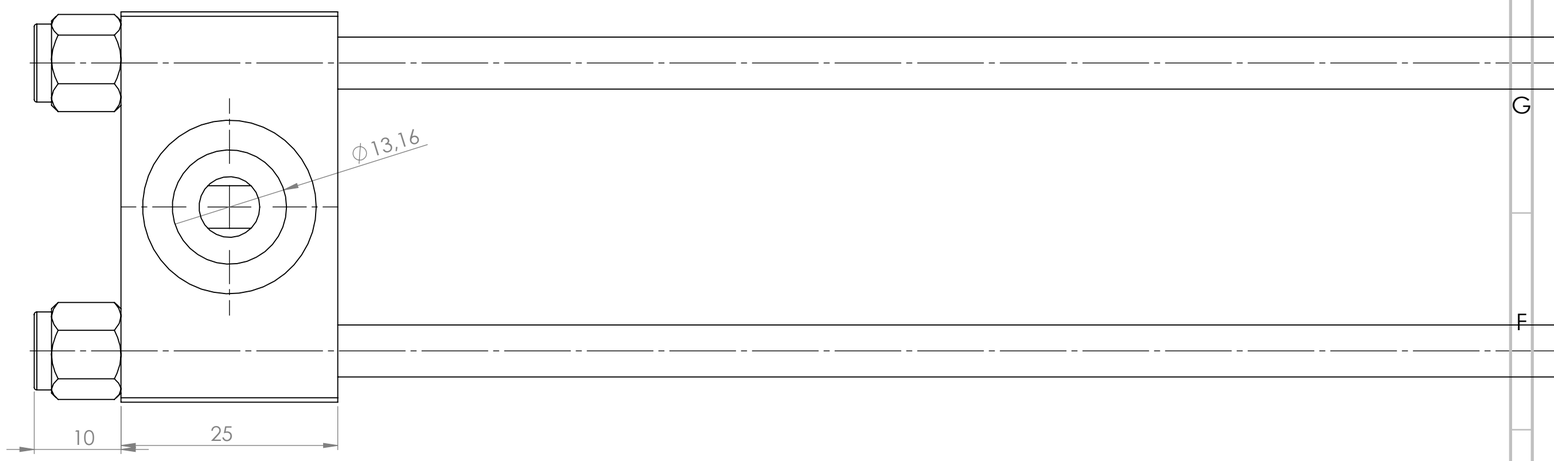

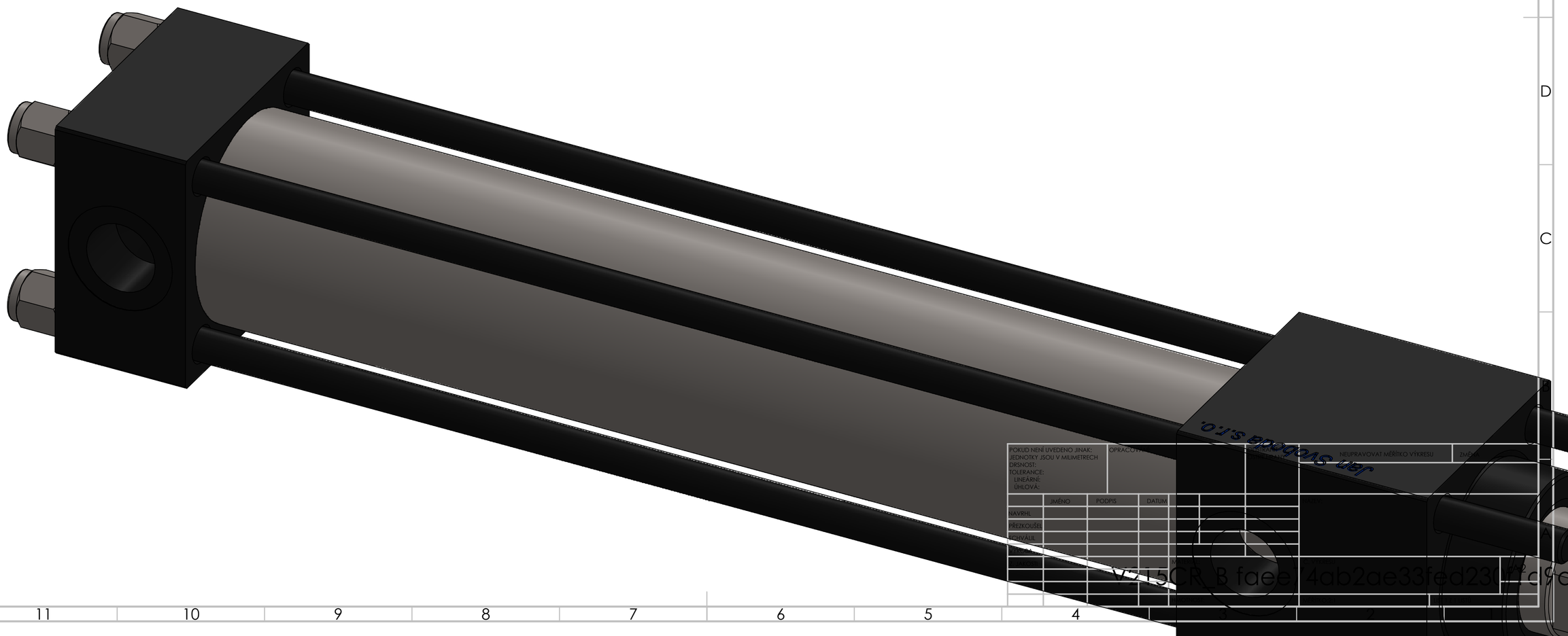

POKUD NENÍ UVEDENO JINAK: JEDNOTKY JSOU V MILIMETRECH DRSNOST: TOLERANCE: LINEÁRNÍ: ÚHLOVÁ:	OPRACOVÁNÍ			NEUPRAVOVAT MĚŘÍTKO VÝKRESU	ZMĚNA
	JMÉNO	PODPIS	DATUM		
NAVRHL					
PŘEZKOUŠEL					
SCHVÁLIL					
MATERIÁL					

Jan Svoboda s.r.o.
VC15CR_B faee74ab2ae33fed23