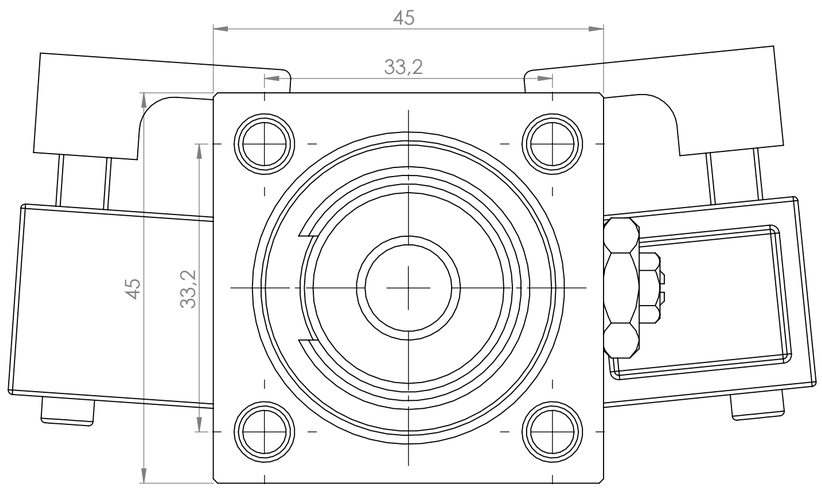

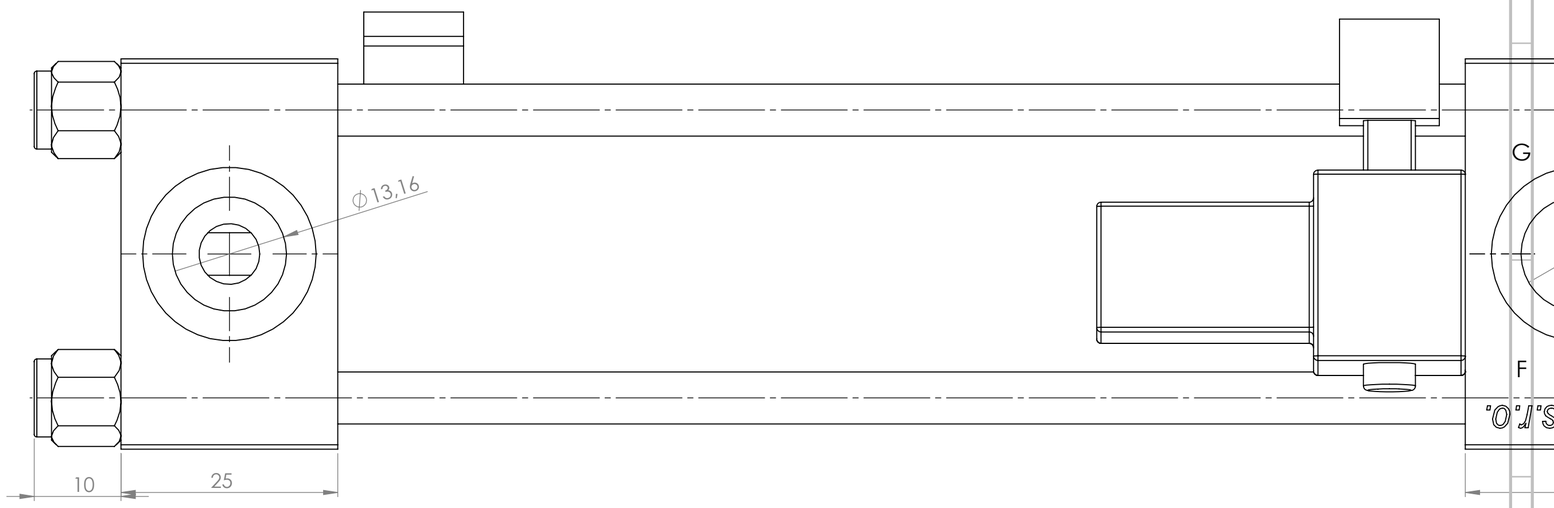

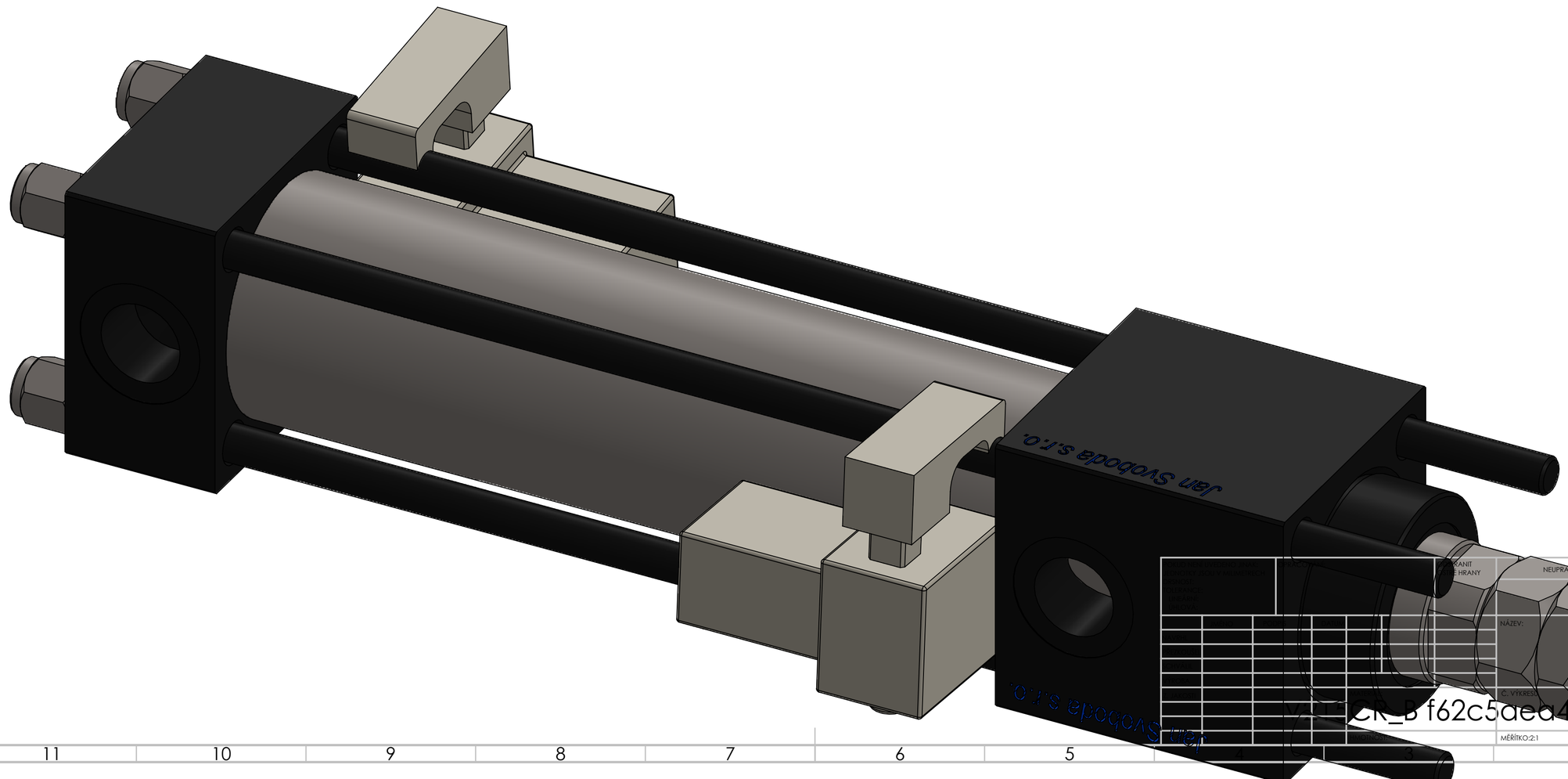

Jan Svoboda s.r.o.
CR_B f62c5aea46be811c144de01