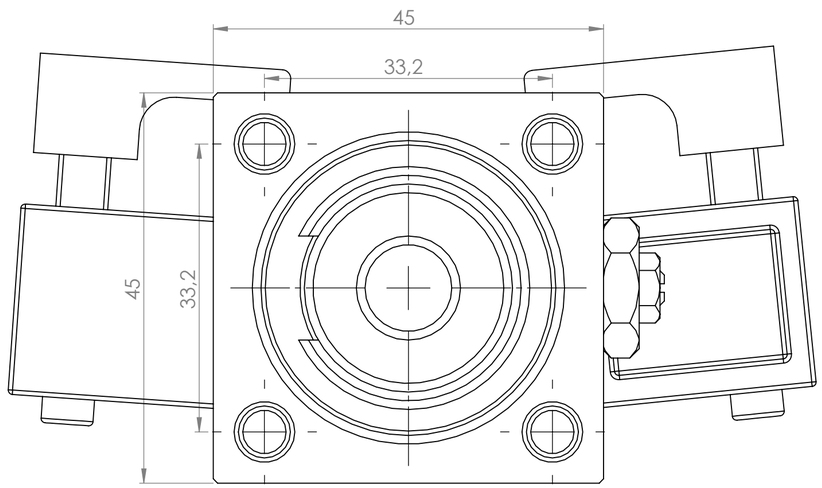

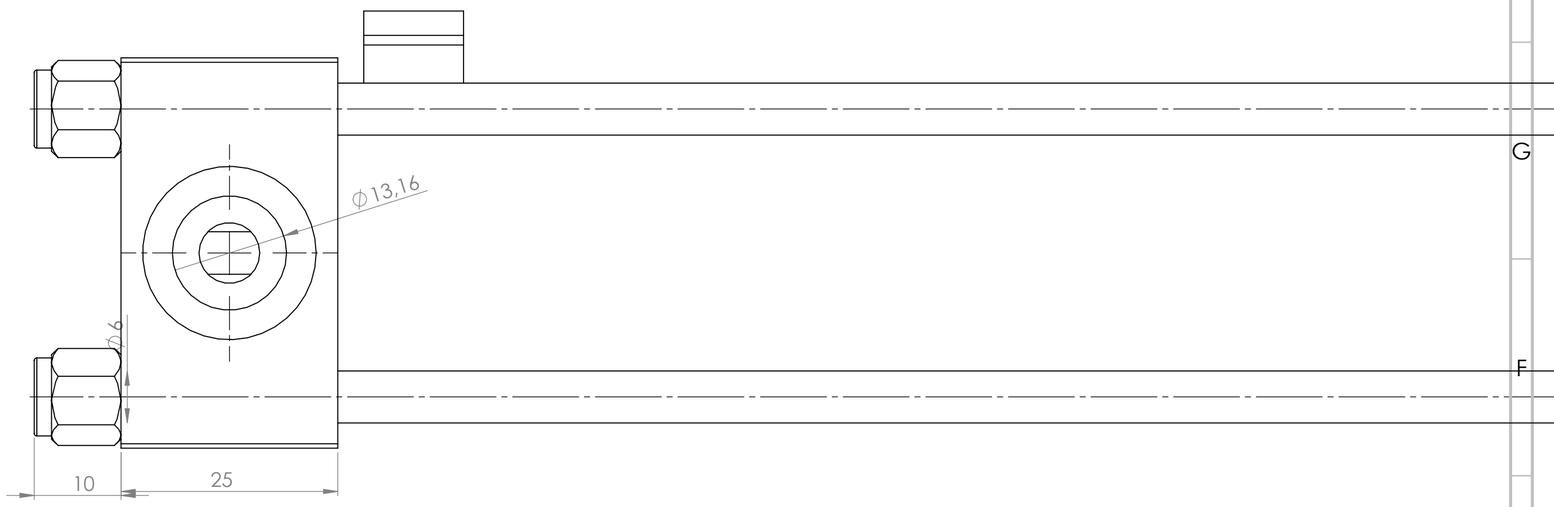

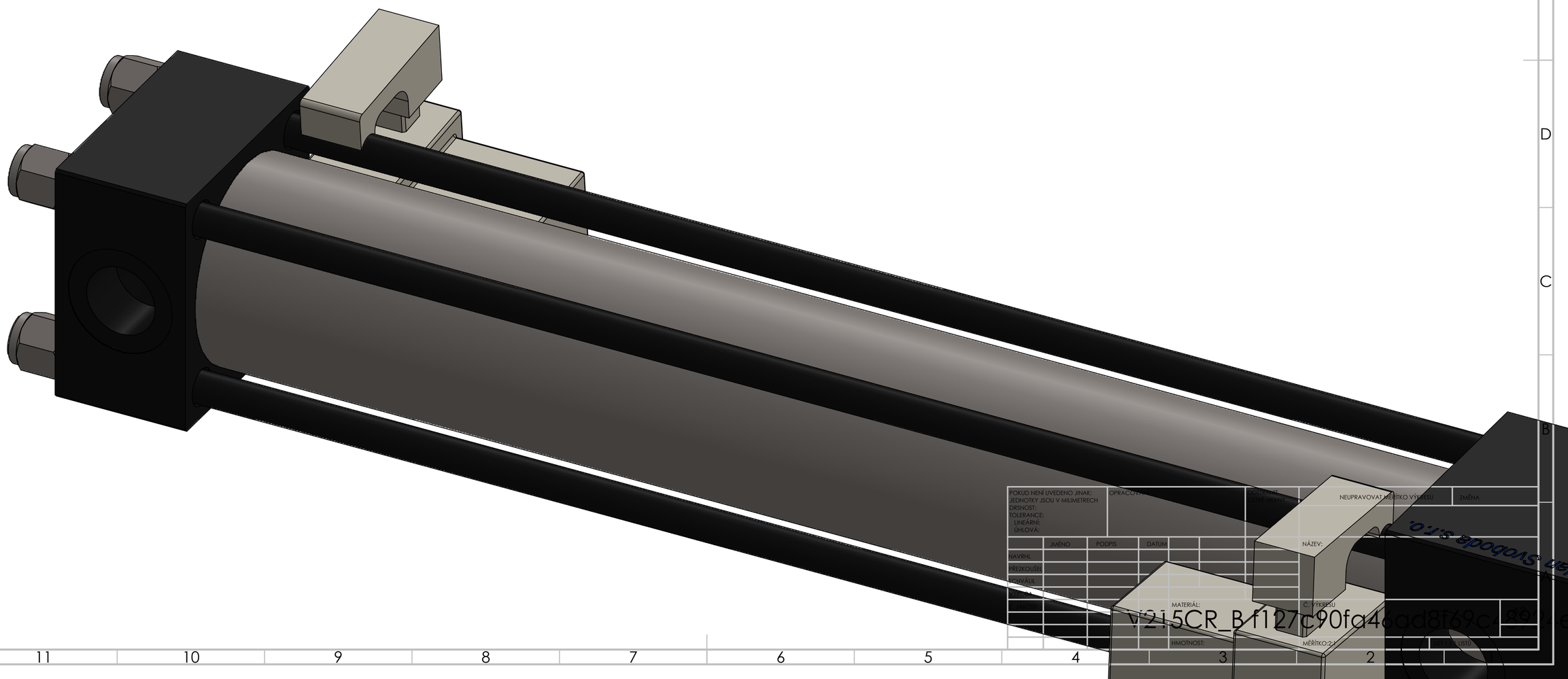

POKUD NENÍ UVEDENO JINAK: JEDNOTKY JSOU V MILIMETRECH DRSNOST: TOLERANCE: LINEÁRNÍ: ÚHLOVÁ:	OPRACOVÁNÍ:	POSTUPNÉ VÝROBNÍ ČÍSLO:	NEUPRAVOVAT MĚŘÍTKO VÝKRESU	ZMĚNA	
	JMÉNO	PODPIS	DATUM	NÁZEV:	
NAVRHL					
PŘEZKOUŠEL					
SCHVÁLIL					
				MATERIÁL:	Č. VÝKRESU
				HMOTNOST:	MĚŘÍTKO:2:1

V215CR_B f127c90fa46ad8f69c
© SVOBODA s.r.o.