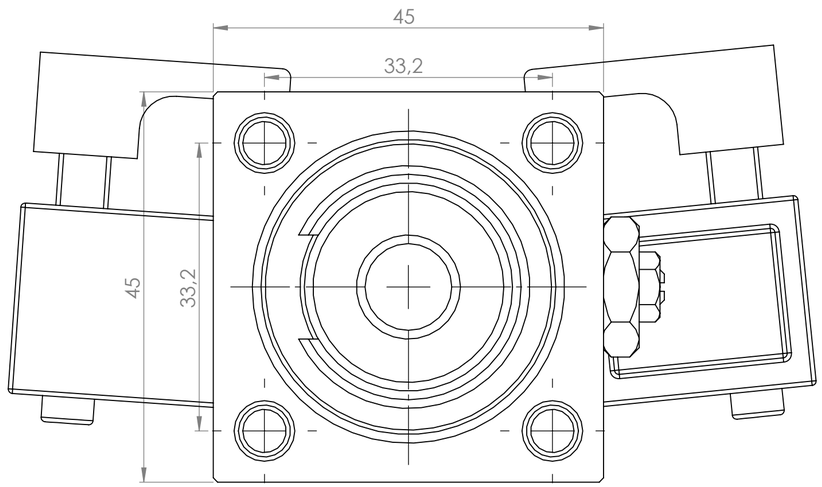

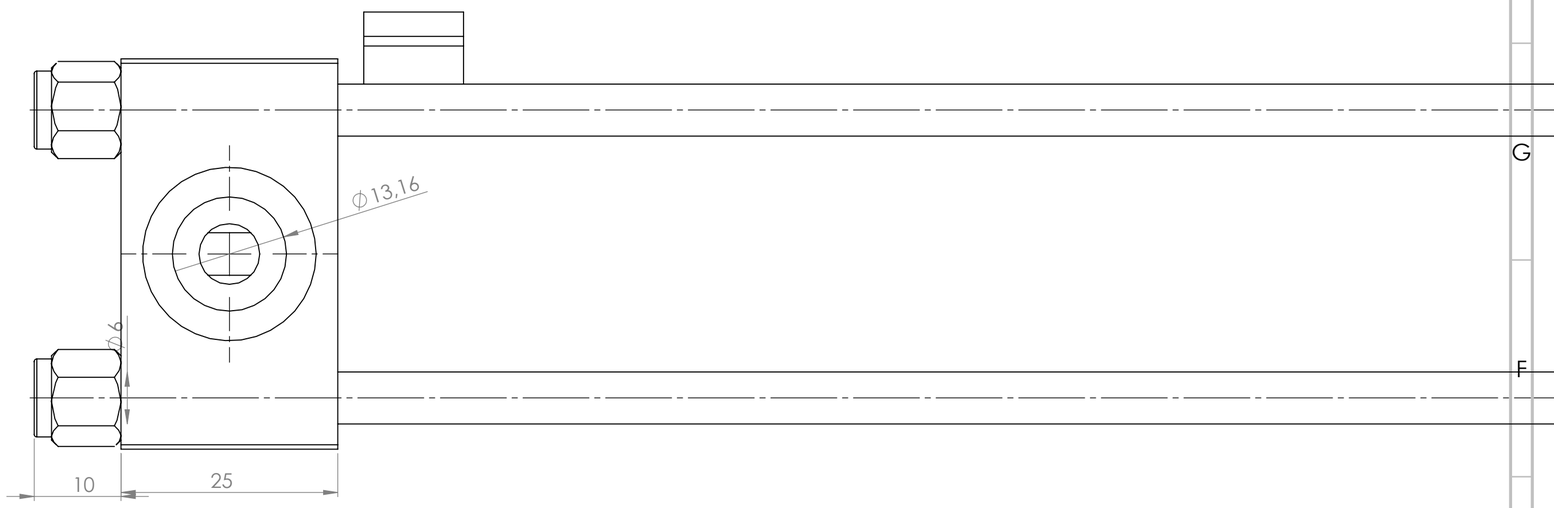

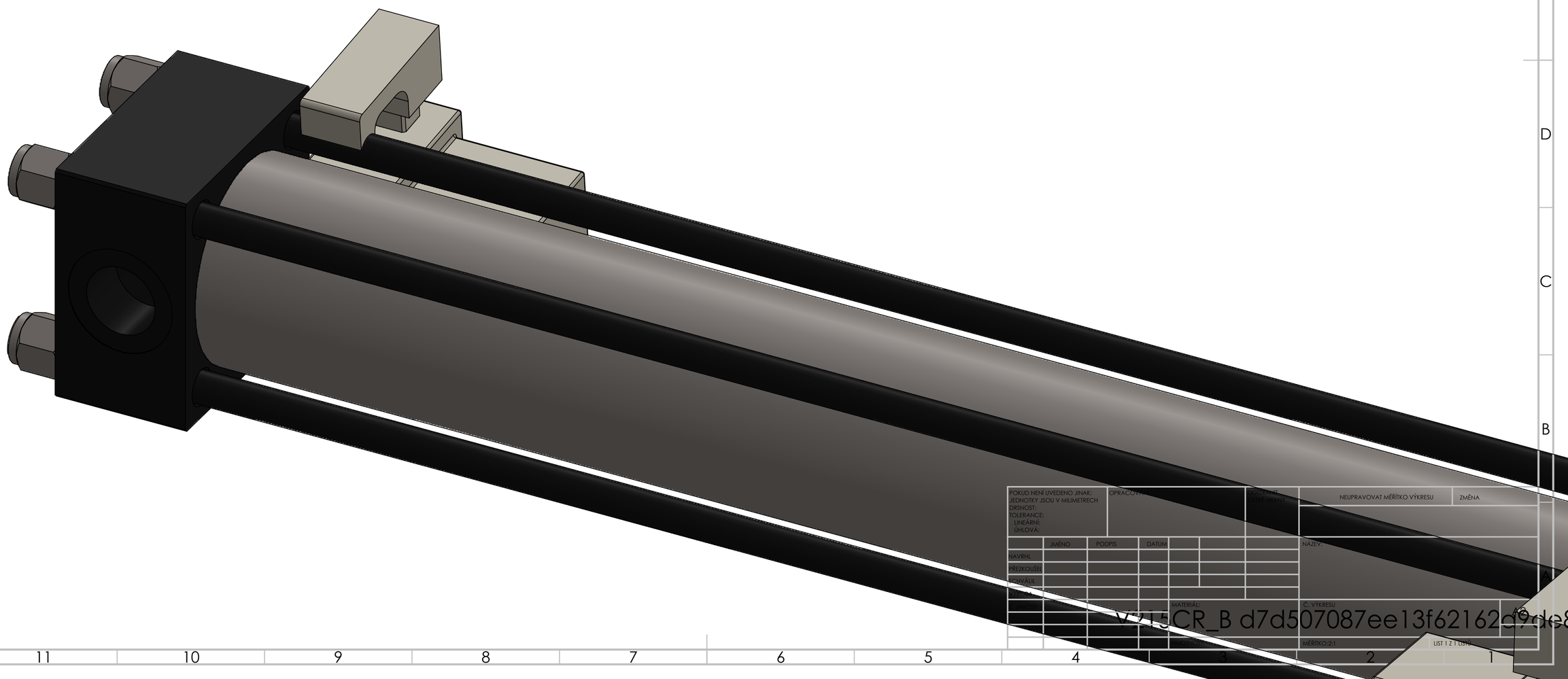

POKUD NENÍ UVEDENO JINAK: JEDNOTKY JSOU V MILIMETRECH DRSNOST: TOLERANCE: LINEÁRNÍ: ÚHLOVÁ:	OPRACOVÁNÍ	POVRCHOVÁ ÚPRAVA	NEUPRAVOVAT MĚŘÍTKO VÝKRESU	ZMĚNA	
	JMÉNO	PODPIS	DATUM	NÁZEV	
NAVRHL					
PŘEZKOUŠEL					
SCHVÁLIL					
			MATERIÁL:	Č. VÝKRESU	
			HMOTNOST:	MĚŘÍTKO:2:1	LIST 1 Z 1 LISTŮ

V215CR_B d7d507087ee13f62162d9de8