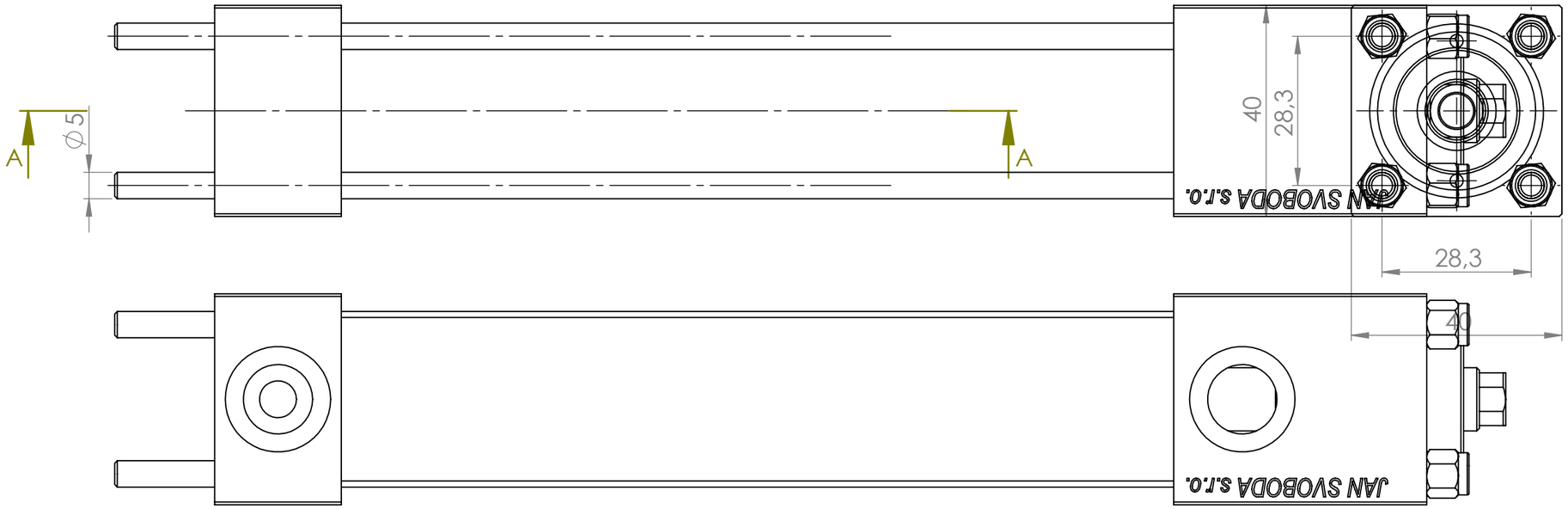

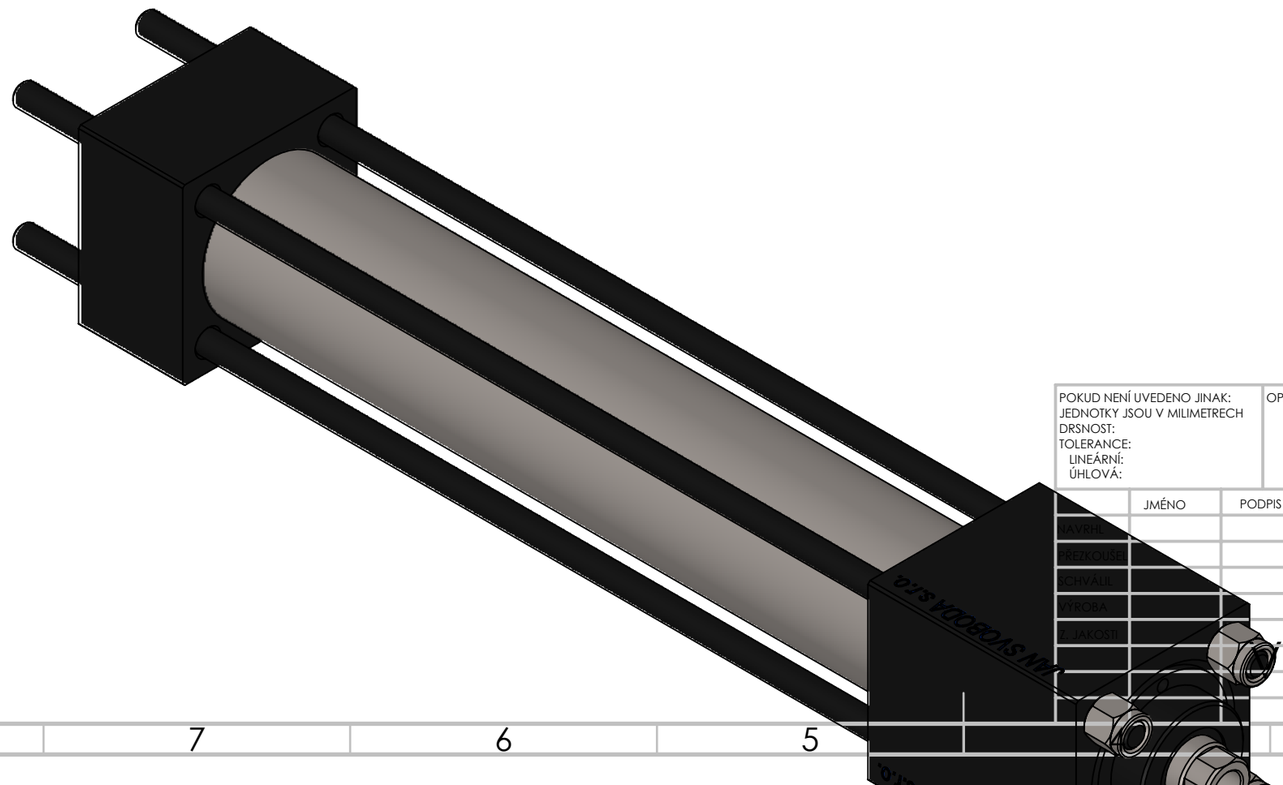

POKUD NENÍ UVEDENO JINAK: JEDNOTKY JSOU V MILIMETRECH DRSNOST: TOLERANCE: LINEÁRNÍ: ÚHLOVÁ:	OPRACOVÁNÍ:	ODSTRANIT OSTRÉ HRANY	NEUPRAVOVAT MĚŘÍTKO VÝKRESU	ZMĚNA	
	JMÉNO / PODPIS / DATUM		NÁZEV:		
NAVRHL					
PŘEZKOUŠEL					
SCHVÁLIL					
VÝROBA					
KVALITA					
	MATERIÁL:		Č. VÝKRESU		A3
	HMOTNOST:		MĚŘÍTKO:1:1	LIST 1 Z 1 LISTŮ	

215CR_A cd8ab9e4542eb94706de560