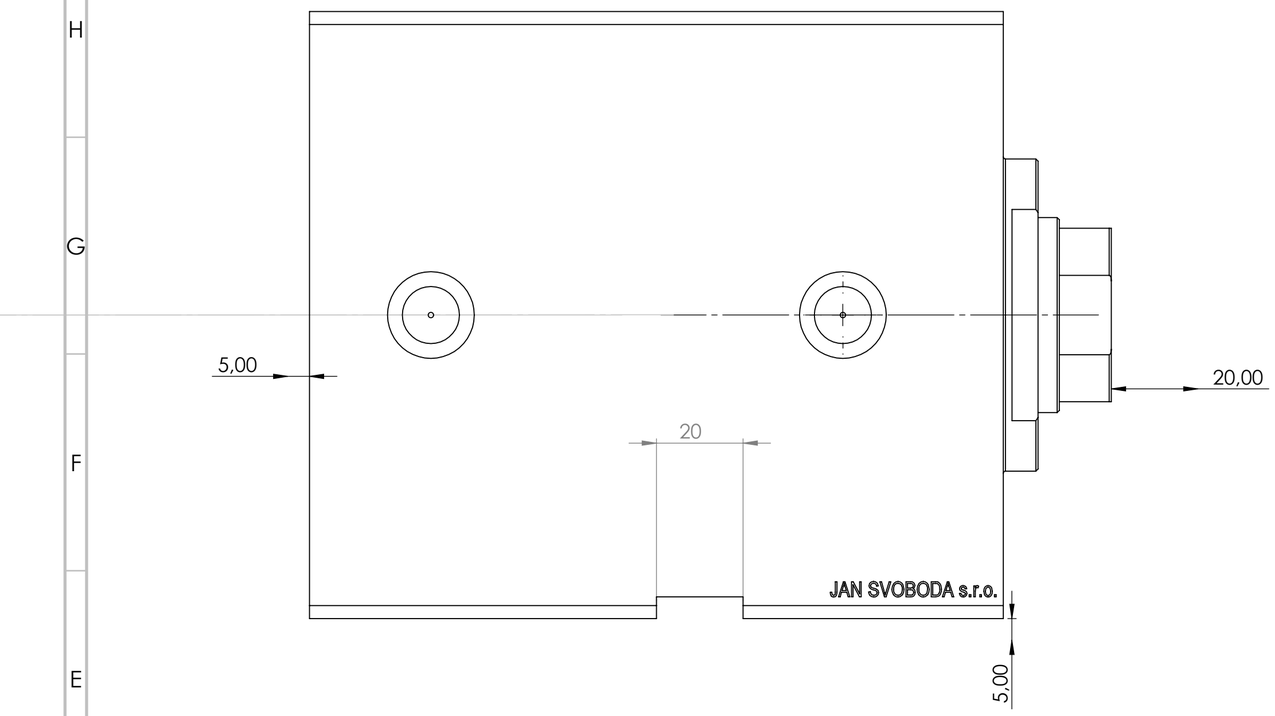

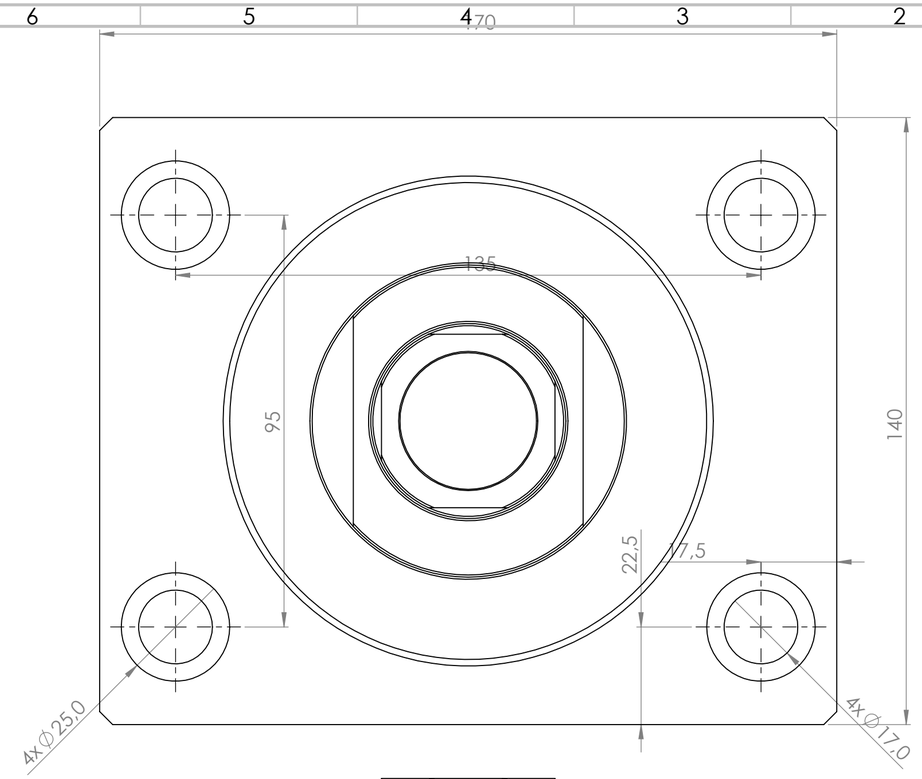

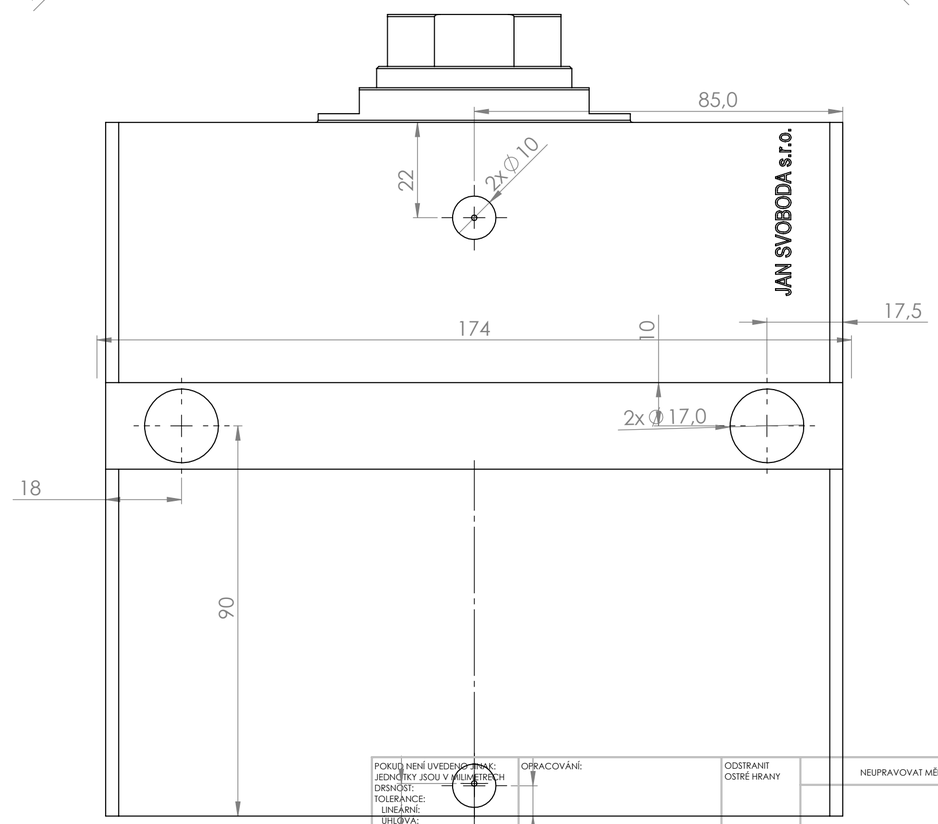

POKUD NENÍ UVEDENO JINAK: JEDNOTKY JSOU V MILIMETRECH DRSNOST: TOLERANCE: LINEÁRNÍ: ÚHLOVÁ:	OPRACOVÁNÍ:	ODSTRANIT OSTRÉ HRANY		NEUPRAVOVAT MĚŘÍTKO VÝKRESU	ZMĚNA
	JMÉNO	PODPIS	DATUM	NÁZEV:	
NÁVRH:					
PŘEZKOUŠEL					
SCHVÁLIL					
VÝROBA					
Z. JAKOSTI				Č. VÝKRESU	A3
		MATERIÁL:			
		HMOTNOST:		MĚŘÍTKO:1:1	LIST 1 Z 1 LISTŮ

V250CE_E bc3a1c519cefbe0ef90213f5