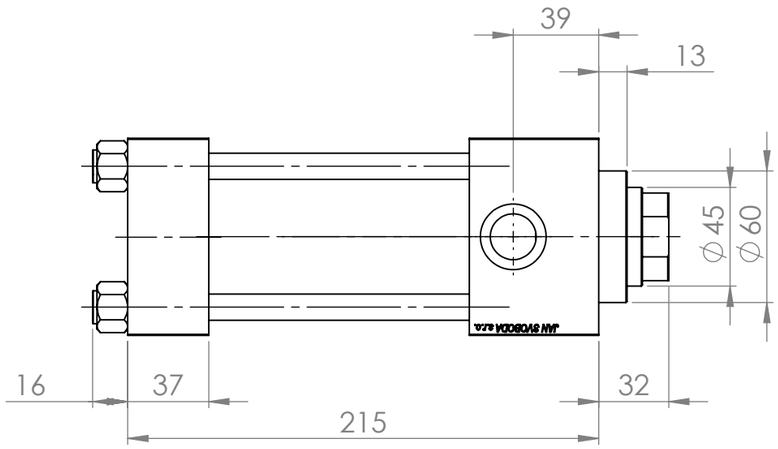

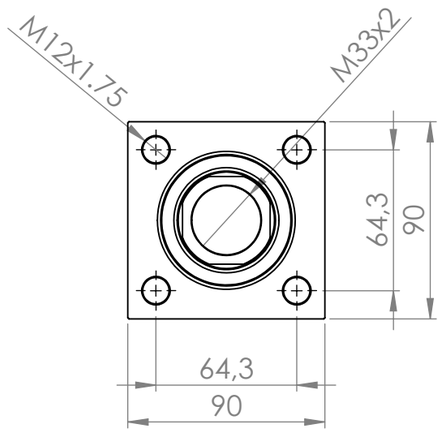

POKUD NENÍ UVEDENO JINAK: JEDNOTKY JSOU V MILIMETRECH DRSNOST: TOLERANCE: LINEÁRNÍ: ÚHLOVÁ:	OPRACOVÁNÍ:	ODSTRANIT OSTRÉ HRANY	NEUPRAVOVAT MĚŘÍTKO VÝKRESU	ZMĚNA	
	JMÉNO	PODPIS	DATUM		
NAVRHL					
PŘEZKOUŠEL					
SCHVÁLIL					
VÝROBA					
Z. JAKOSTI					

NÁZEV:

MATERIÁL:

Č. VÝKRESU

CD063045C0GAGHM080_#_#_##Svobod

A3

HMOTNOST:

MĚŘÍTKO:1:2.8

LIST 1 Z 1 LISTŮ