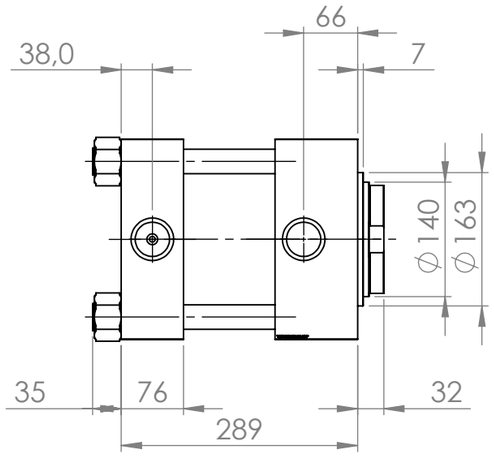

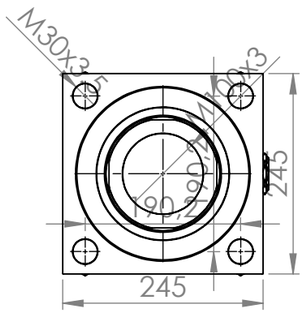

POKUD NENÍ UVEDENO JINAK: JEDNOTKY JSOU V MILIMETRECH DRSNOST: TOLERANCE: LINEÁRNÍ: ÚHLOVÁ:	OPRACOVÁNÍ:			ODSTRANIT OSTRÉ HRANY	NEUPRAVOVAT MĚŘÍTKO VÝKRESU	ZMĚNA
	JMÉNO	PODPIS	DATUM		NÁZEV: CD200140C1GHG HM020_#_#_#	
NAVRHL						
PŘEZKOUŠEL						
SCHVÁLIL						
VÝROBA						
Z. JAKOSTI				MATERIÁL: V215CD_C_Drawing 2dd0a2e5ced6cf8f4ba51c66c	Č. VÝKRESU A3	
				HMOTNOST:	MĚŘÍTKO:1:7.5	LIST 1 Z 1 LISTŮ