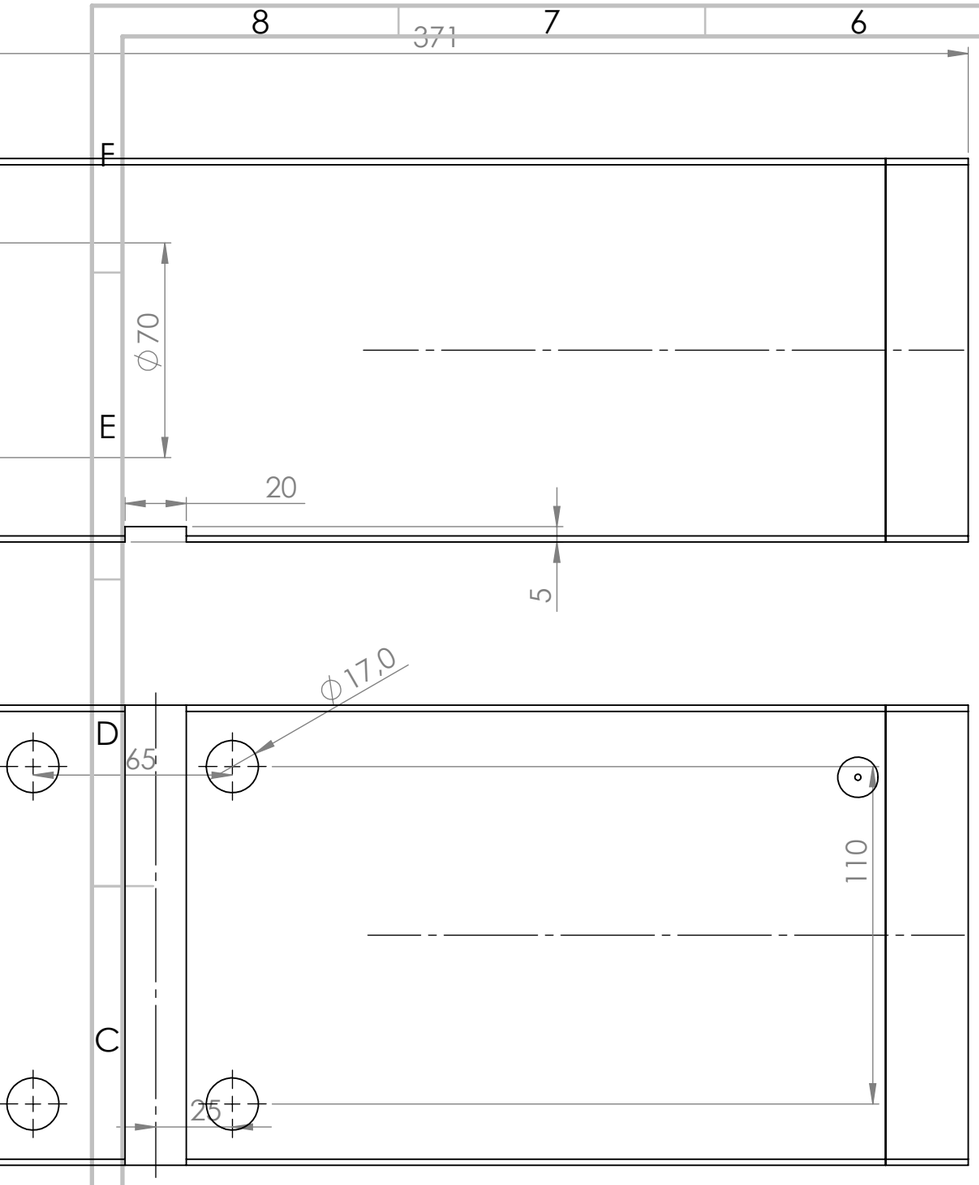


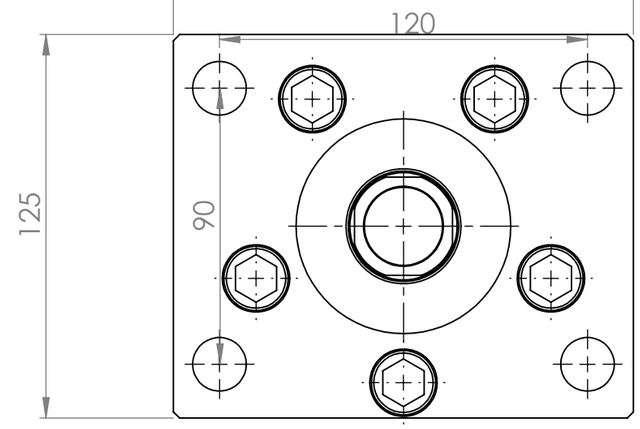


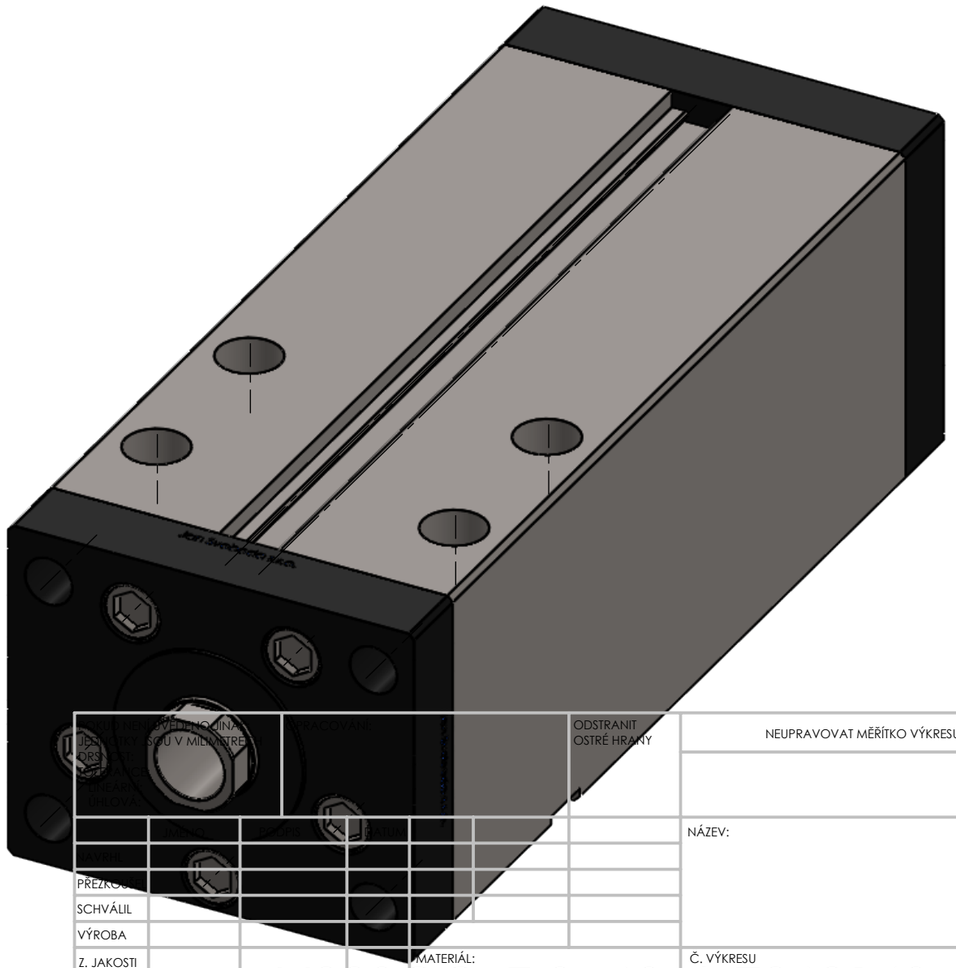

| | | | | | | | |
|---|---|---|---|---|---|---|---|
| | | | | | | ODSTRANIT OSTRÉ HRANY | NEUPRAVOVAT MĚŘÍTKO VÝKRESU | ZMĚNA |
| | | | | | | | |
| | | | | | | | NÁZEV: |
| PŘEZKOUŠ | | | | | | | |
| SCHVÁLIL | | | | | | | |
| VÝROBA | | | | | | | |
| Z. JAKOSTI | | | | MATERIÁL: | | Č. VÝKRESU | A3 |
| | | | | HMOTNOST: | | MĚŘÍTKO:1:2 | LIST 1 Z 1 LISTŮ |

V220CC_E 8c60ab7262140db7a4d2e45