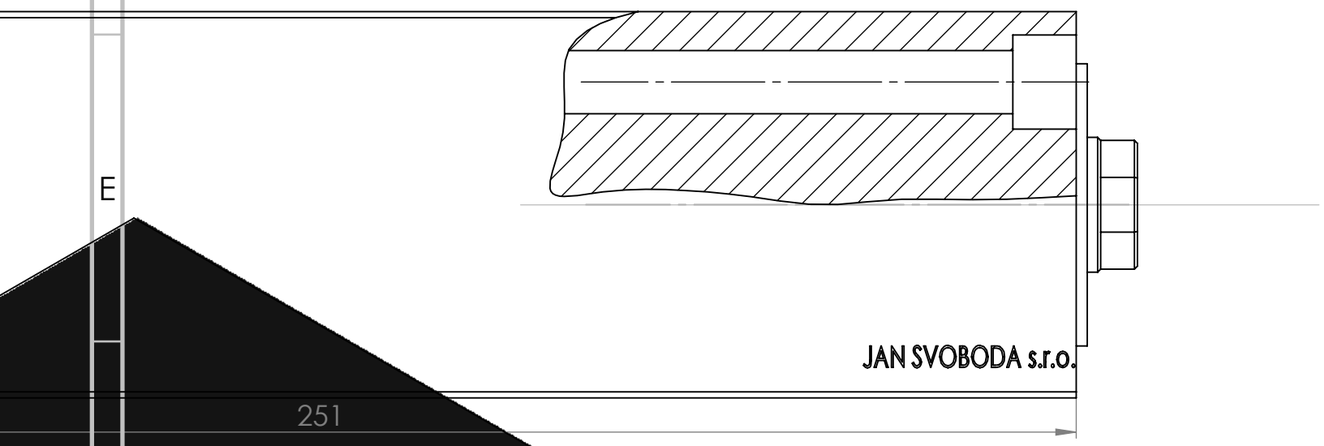


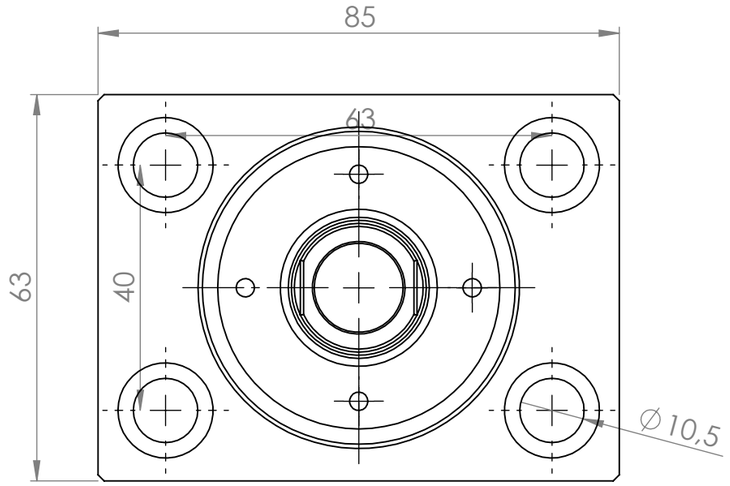


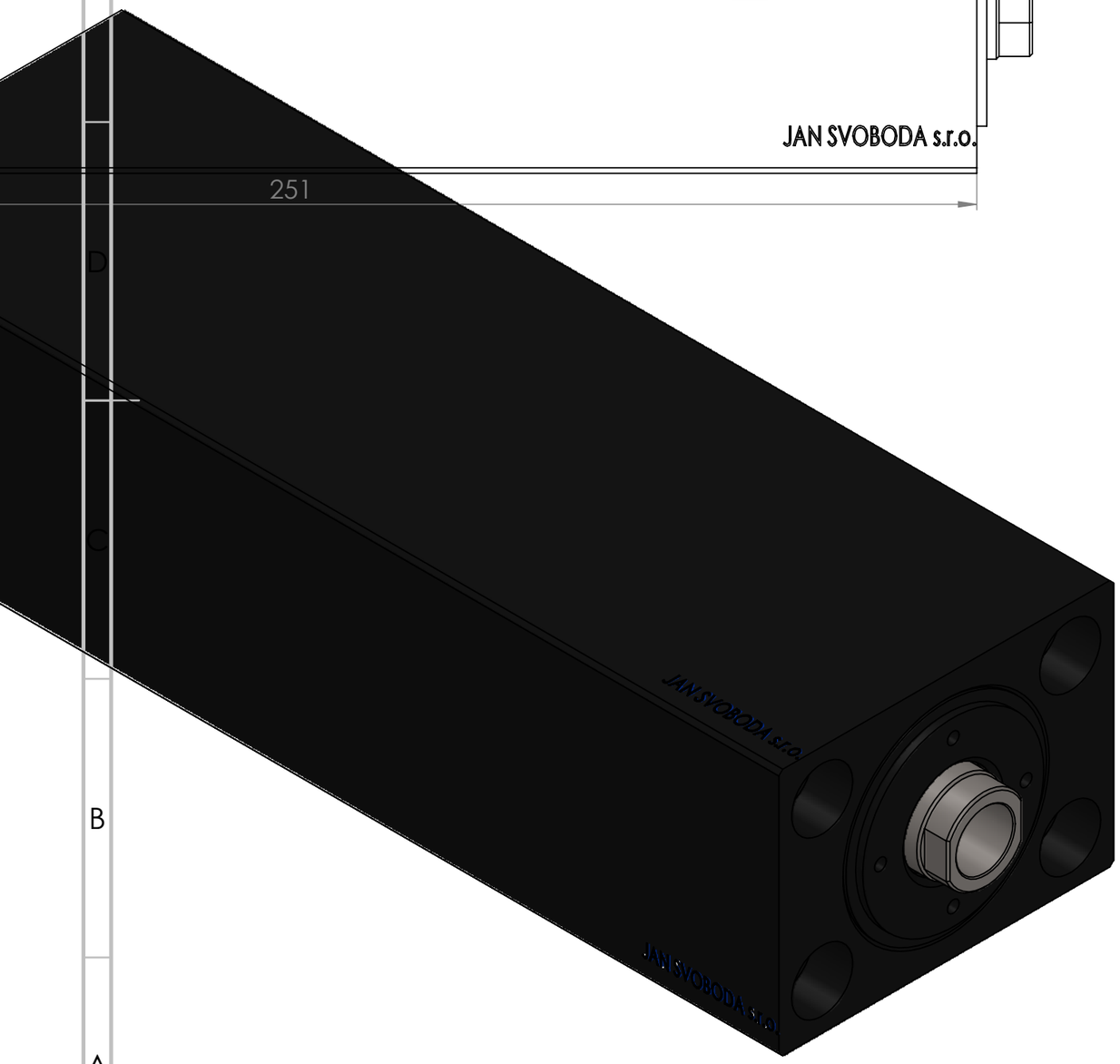


| | | | | | | | |
|---|---|---|---|---|---|---|---|
| POKUD NENÍ UVEDENO JINAK: JEDNOTKY JSOU V MILIMETRECH DRSNOST: TOLERANCE: LINEÁRNÍ: ÚHLOVÁ: | | OPRACOVÁNÍ: | | | ODSTRANIT OSTRÉ HRANY | NEUPRAVOVAT MĚŘÍTKO VÝKRESU | ZMĚNA |
| | JMÉNO | PODPIS | DATUM | | | | NÁZEV: |
| NAVRHL | | | | | | | |
| PŘEZKOUŠEL | | | | | | | |
| SCHVÁLIL | | | | | | | |
| VÝROBA | | | | | | | |
| Z. JAKOSTI | | | | MATERIÁL: | | Č. VÝKRESU | A3 |
| | | | | | | | |
| | | | | | | | |
| | | | | HMOTNOST: | | MĚŘÍTKO:1:1 | LIST 1 Z 1 LISTŮ |

V500CZ_C 7e9dcbf2a17a2e1ab945de6