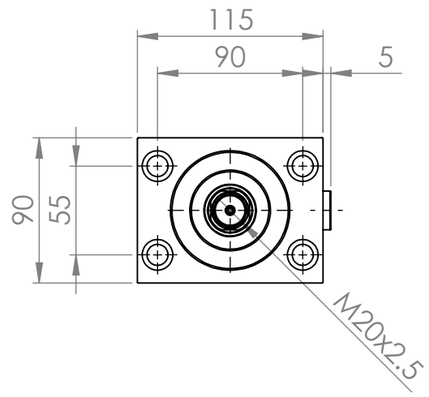

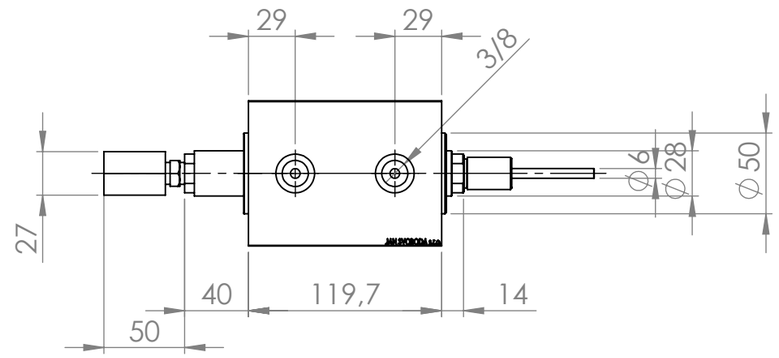

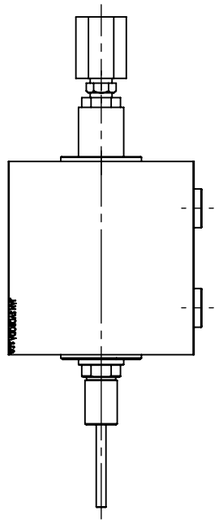

POKUD NENÍ UVEDENO JINAK: JEDNOTKY JSOU V MILIMETRECH DRSNOST: TOLERANCE: LINEÁRNÍ: ÚHLOVÁ:	OPRACOVÁNÍ:				ODSTRANIT OSTRÉ HRANY	NEUPRAVOVAT MĚŘÍTKO VÝKRESU / ZMĚNA
	JMÉNO	PODPIS	DATUM			NÁZEV:
NAVRHL						
PŘEZKOUŠEL						
SCHVÁLIL						
VÝROBA						
Z. JAKOSTI				MATERIÁL:		Č. VÝKRESU A3
						CP063CGDAHD#030_#_##Svoboda
				HMOTNOST:		MĚŘÍTKO:1:3.8 / LIST 1 Z 1 LISTŮ