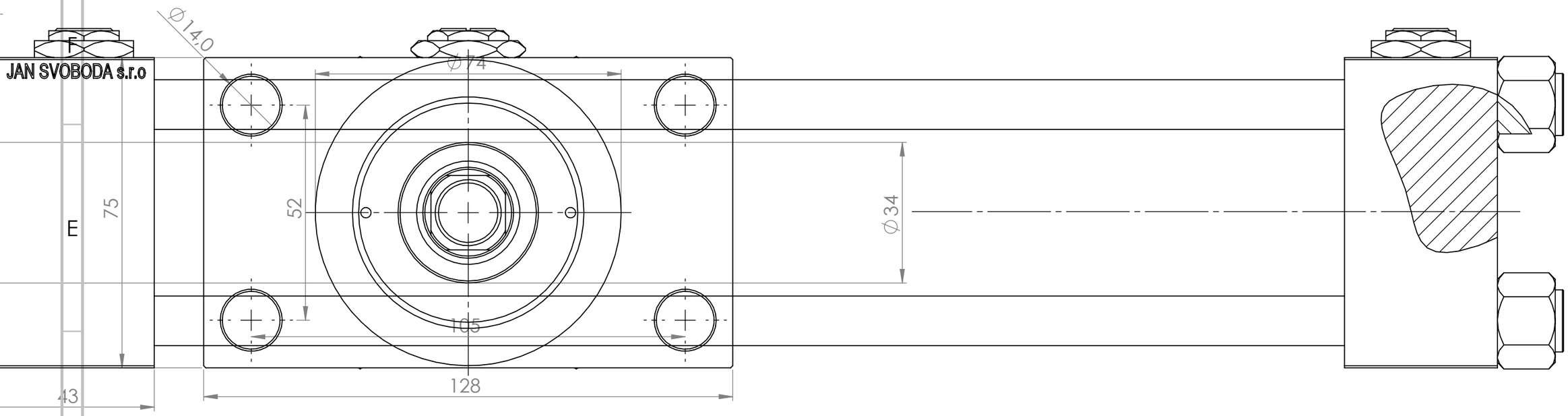

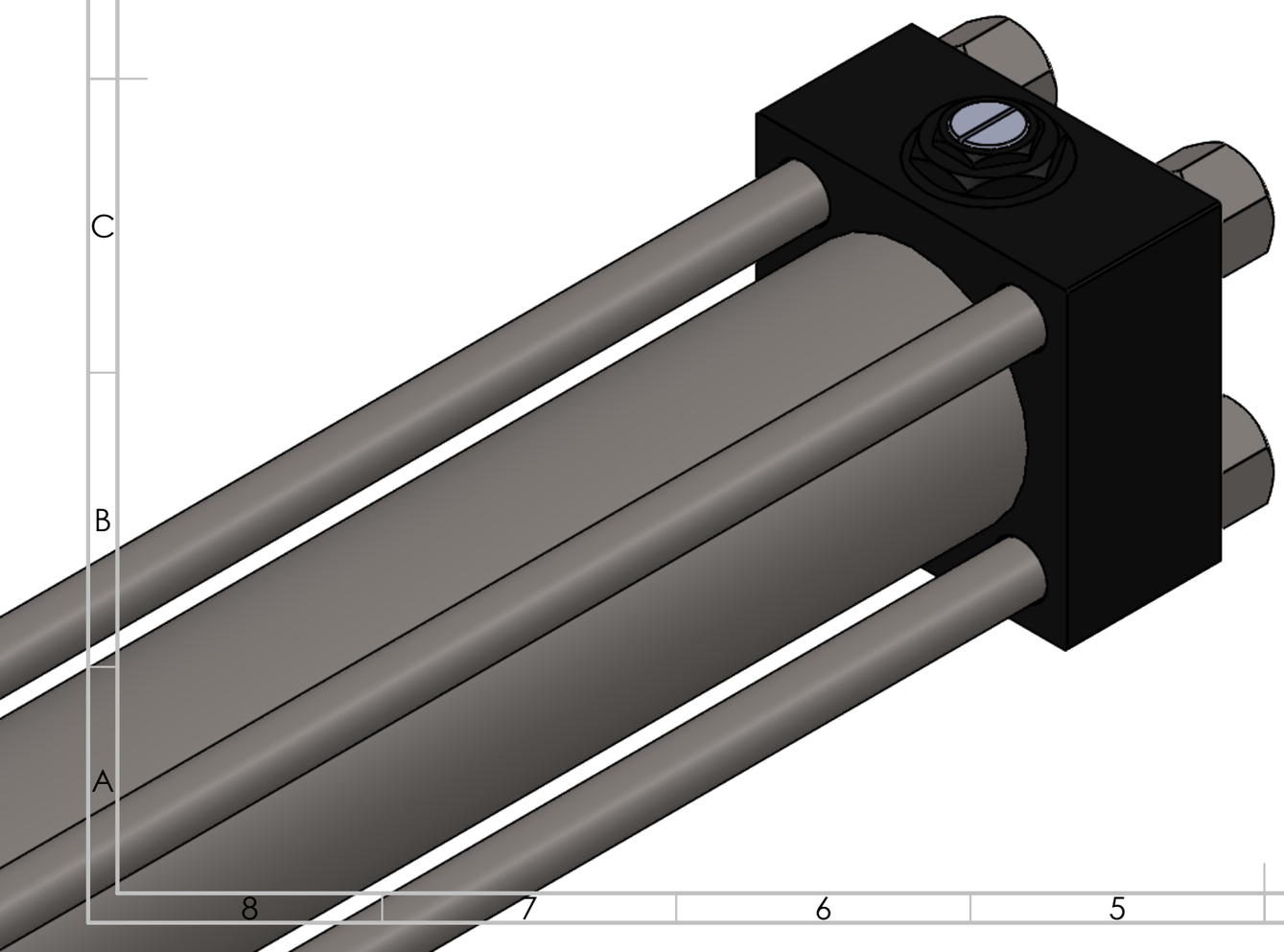

POKUD NENÍ UVEDENO JINAK: JEDNOTKY JSOU V MILIMETRECH DRSNOST: TOLERANCE: LINEÁRNÍ: ÚHLOVÁ:	OPRACOVÁNÍ:			ODSTRANIT OSTRÉ HRANY	NEUPRAVOVAT MĚŘÍTKO VÝKRESU	ZMĚNA	
	JMÉNO	PODPIS	DATUM		NÁZEV:		
NAVRHL							
PŘEZKOUŠEL							
SCHVÁLIL							
VÝROBA							
Z. JAKOSTI				MATERIÁL:	Č. VÝKRESU		A3
				HMOTNOST:	MĚŘÍTKO:1:1	LIST 1 Z 1 LISTŮ	

V215CR_D 6e99790a5acaa334e4f0773