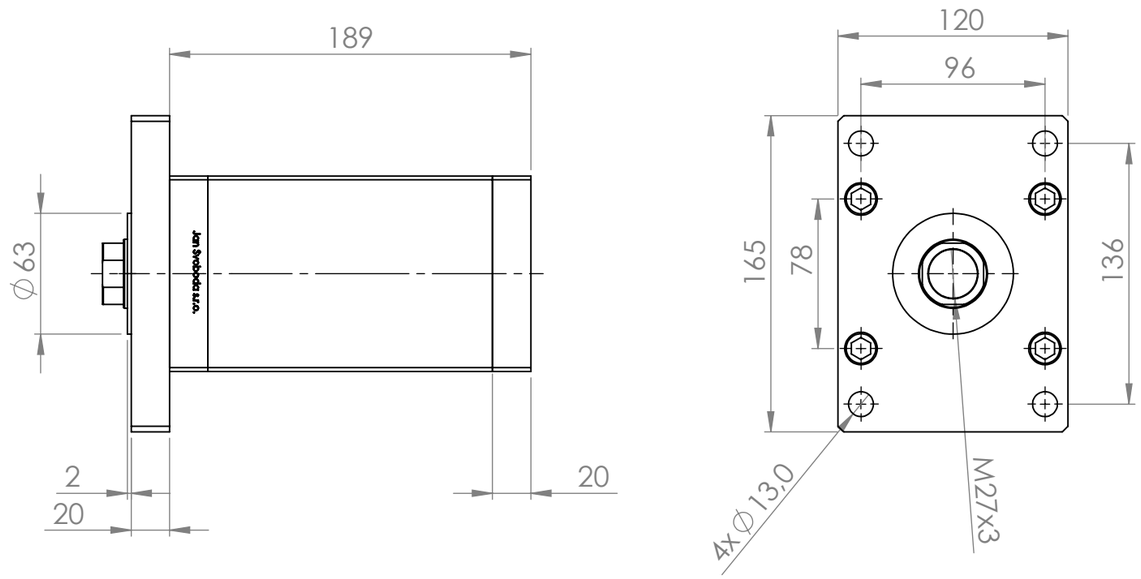


| | | | | | | | |
|---|---|---|---|---|---|---|---|
| POKUD NENÍ UVEDENO JINAK: JEDNOTKY JSOU V MILIMETRECH DRSNOST: TOLERANCE: LINEÁRNÍ: ÚHLOVÁ: | OPRACOVÁNÍ: | | | ODSTRANIT OSTRÉ HRANY | NEUPRAVOVAT MĚŘÍTKO VÝKRESU | ZMĚNA | |
| | JMÉNO | PODPIS | DATUM | | | | NÁZEV: |
| NAVRHL | | | | | | | |
| PŘEZKOUŠEL | | | | | | | |
| SCHVÁLIL | | | | | | | |
| VÝROBA | | | | | | | |
| Z. JAKOSTI | | | | MATERIÁL: | | | Č. VÝKRESU CC063FGHGM080#_#_:# A3 |
| | | | | HMOTNOST: | | | MĚŘÍTKO:1:3.2 LIST 1 Z 1 LISTŮ |