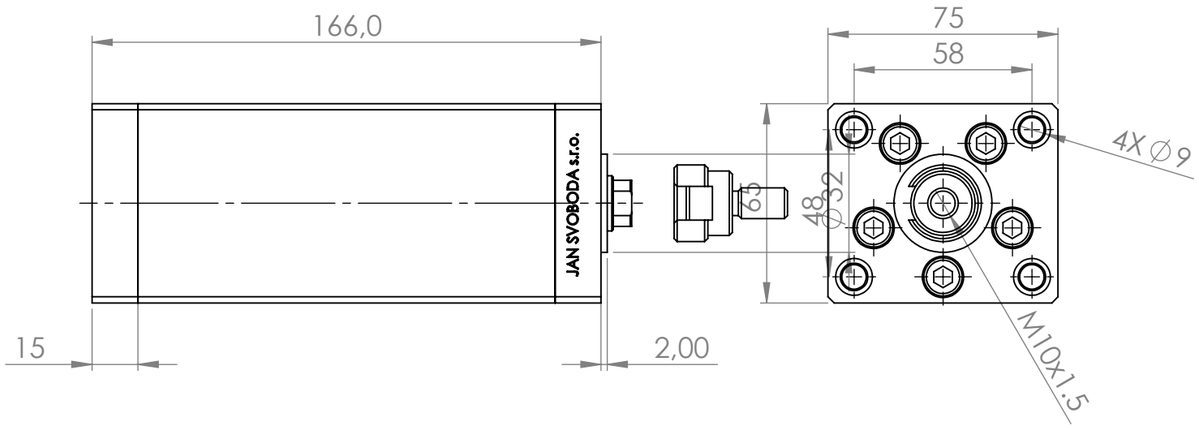

POKUD NENÍ UVEDENO JINAK: JEDNOTKY JSOU V MILIMETRECH DRSNOST: TOLERANCE: LINEÁRNÍ: ÚHLOVÁ:		OPRACOVÁNÍ:		ODSTRANIT OSTRÉ HRANY	NEUPRAVOVAT MĚŘÍTKO VÝKRESU	ZMĚNA	
	JMÉNO	PODPIS	DATUM				NÁZEV:
NAVRHL							
PŘEZKOUŠEL							
SCHVÁLIL							
VÝROBA							
Z. JAKOSTI				MATERIÁL:		Č. VÝKRESU	A3
						CC032CGHGM080DFA10x150_	
				HMOTNOST:		MĚŘÍTKO:1:2	LIST 1 Z 1 LISTŮ