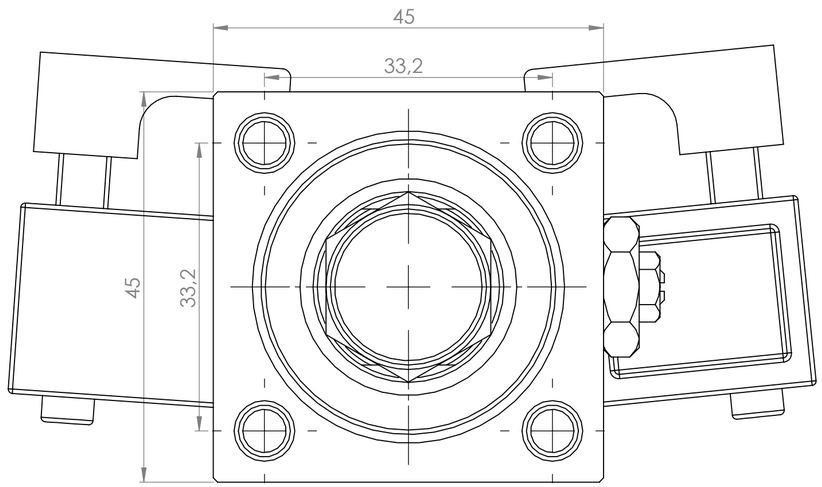

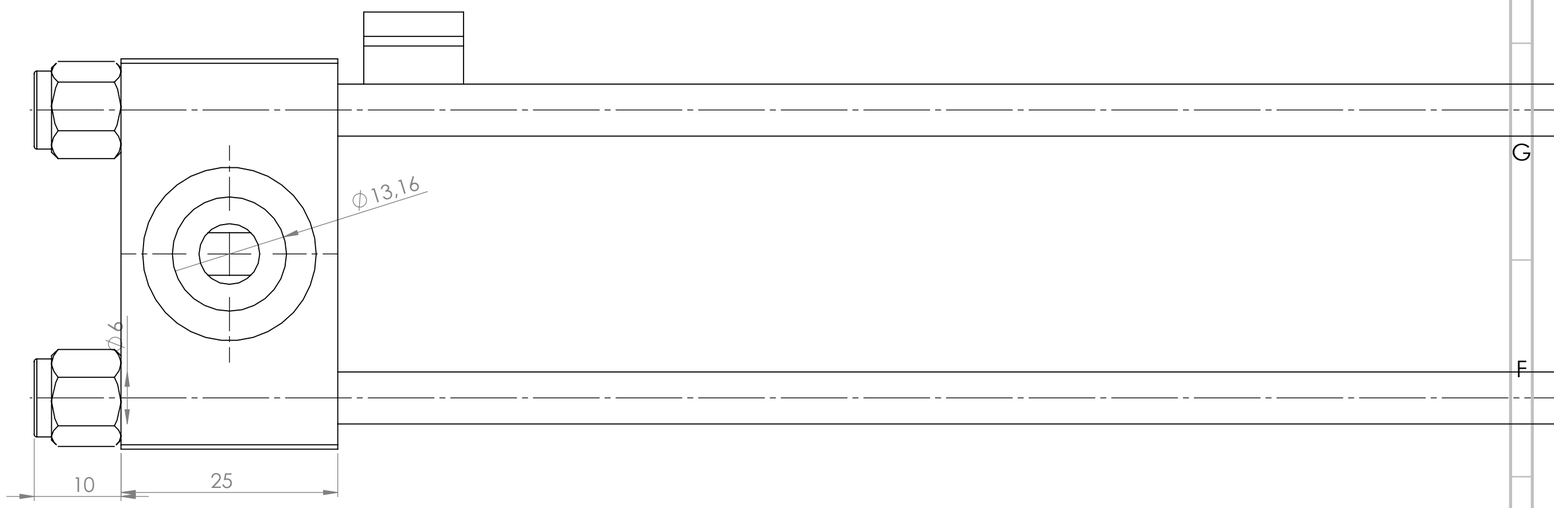

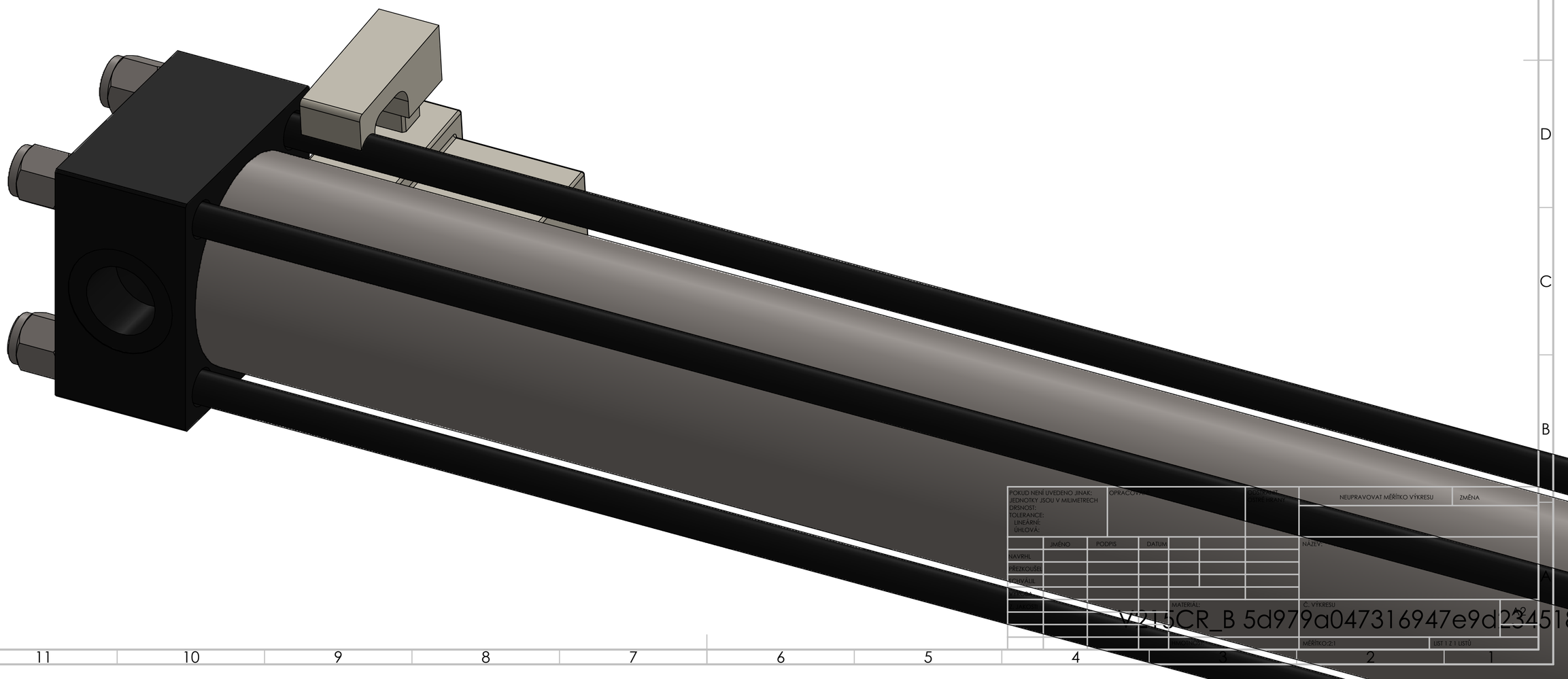

POKUD NENÍ UVEDENO JINAK: JEDNOTKY JSOU V MILIMETRECH DRSNOST: TOLERANCE: LINEÁRNÍ: ÚHLOVÁ:	OPRACOVÁNÍ	POVRCHOVÉ ÚPRAVY	NEUPRAVOVAT MĚŘÍTKO VÝKRESU	ZMĚNA	
	JMÉNO	PODPIS	DATUM	NÁZEV:	
NAVRHL					
PŘEZKOUŠEL					
SCHVÁLIL					
			MATERIÁL:	Č. VÝKRESU	A2
				MĚŘÍTKO:2:1	LIST 1 Z 1 LISTŮ

V215CR_B 5d979a047316947e9d23451a