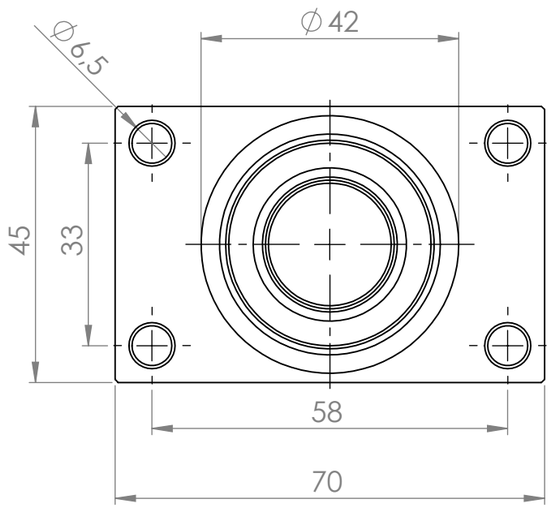


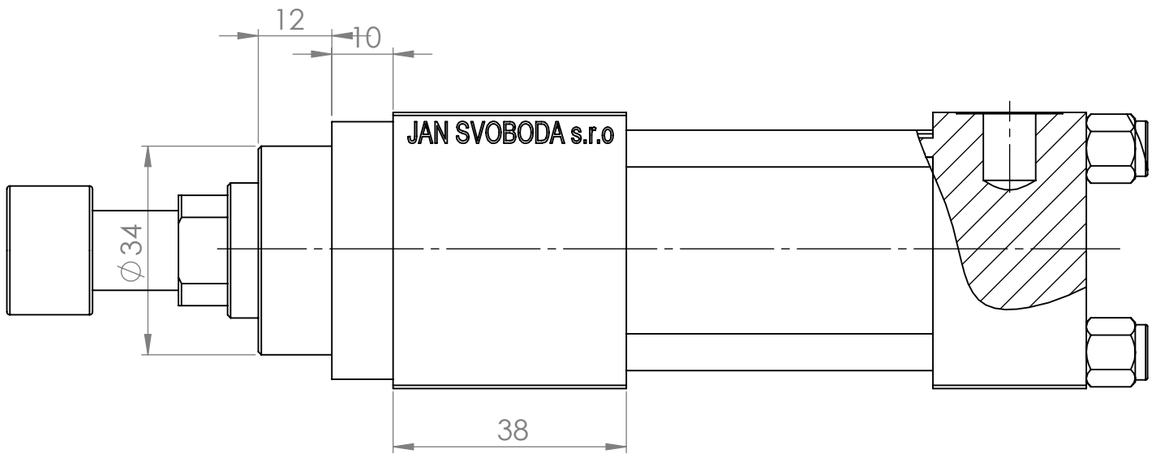


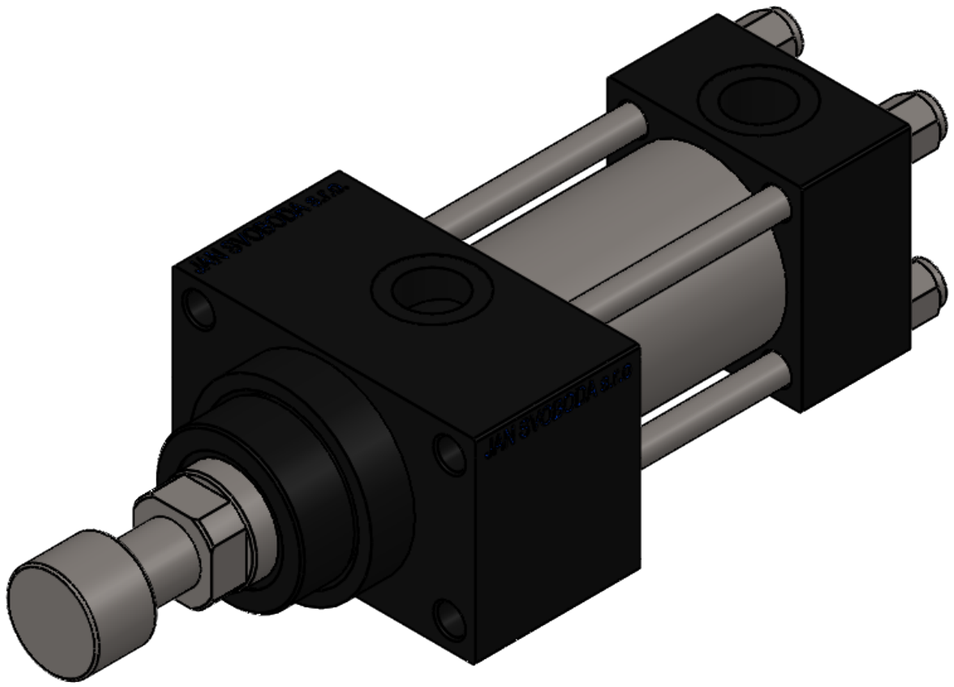

| | | | | | | | |
|---|---|---|---|---|---|---|---|
| POKUD NENÍ UVEDENO JINAK: JEDNOTKY JSOU V MILIMETRECH DRSNOST: TOLERANCE: LINEÁRNÍ: ÚHLOVÁ: | OPRACOVÁNÍ: | | | ODSTRANIT OSTRÉ HRANY | NEUPRAVOVAT MĚŘÍTKO VÝKRESU | ZMĚNA | |
| | JMÉNO | PODPIS | DATUM | | NÁZEV: | | |
| NAVRHL | | | | | | | |
| PŘEZKOUŠEL | | | | | | | |
| SCHVÁLIL | | | | | | | |
| VÝROBA | | | | | | | |
| Z. JAKOSTI | | | | MATERIÁL: | Č. VÝKRESU | | A3 |
| | | | | HMOTNOST: | MĚŘÍTKO:1:1 | LIST 1 Z 1 LISTŮ | |

V215CR_D 509b364325c04f5c8cd54030