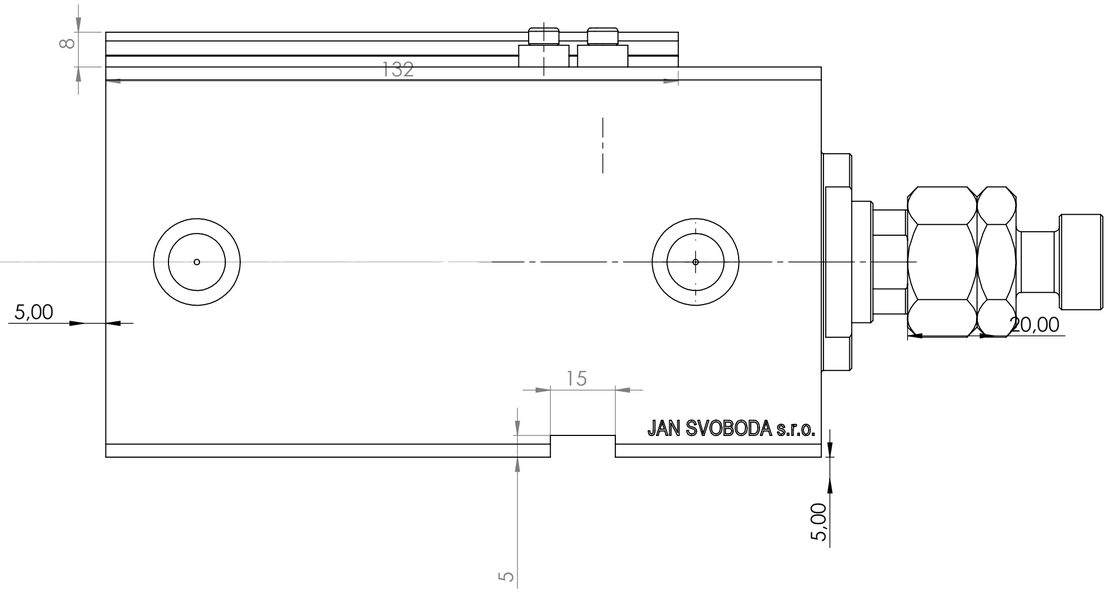

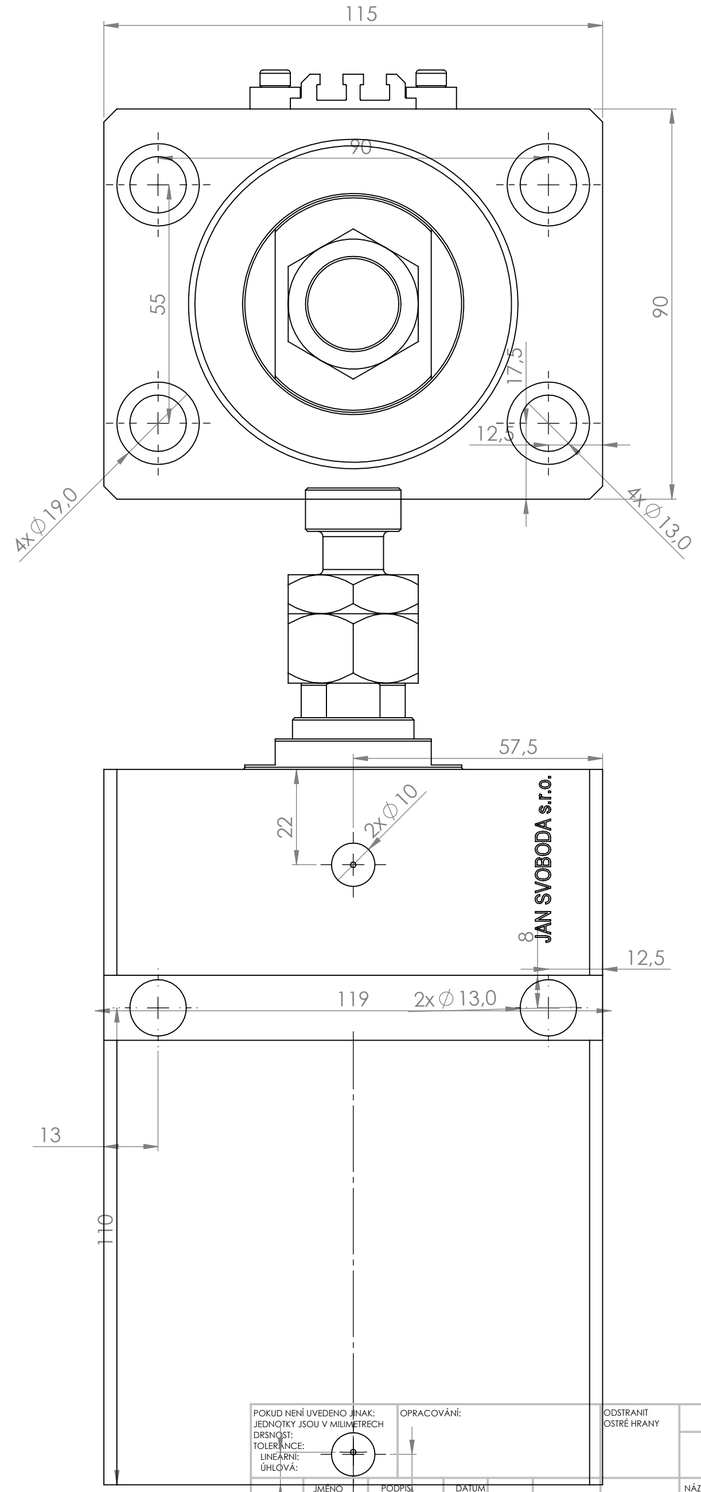

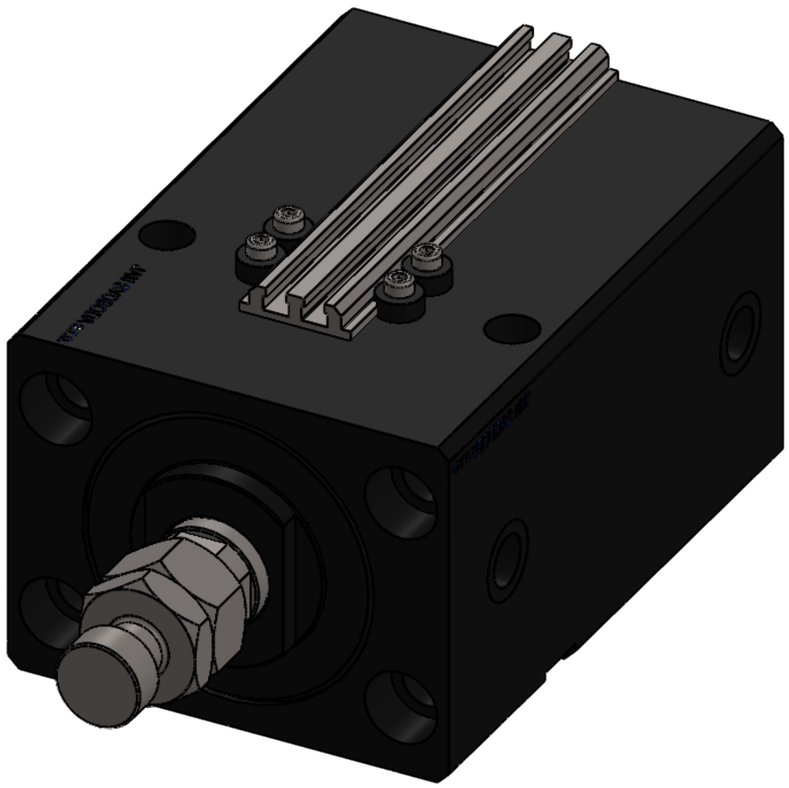

POKUD NENÍ UVEDENO JINAK: JEDNOTKY JSOU V MILIMETRECH DRSNOST: TOLERANCE: LINEÁRNÍ: ÚHLOVÁ:	OPRACOVÁNÍ:	ODSTRANIT OSTRÉ HRANY	NEUPRAVOVAT MĚŘÍTKO VÝKRESU	ZMĚNA
	JMÉNO	PODPIS	DATUM	NÁZEV:
NAVRHL				
PŘEZKOUŠEL				
SCHVÁLIL				
VÝROBA				
Z. JAKOSTI			MATERIÁL:	Č. VÝKRESU
			HMOTNOST:	MĚŘÍTKO:1:1 / LIST 1 Z 1 LISTŮ

V250CE_E 4452a2a83a27eda67f202374