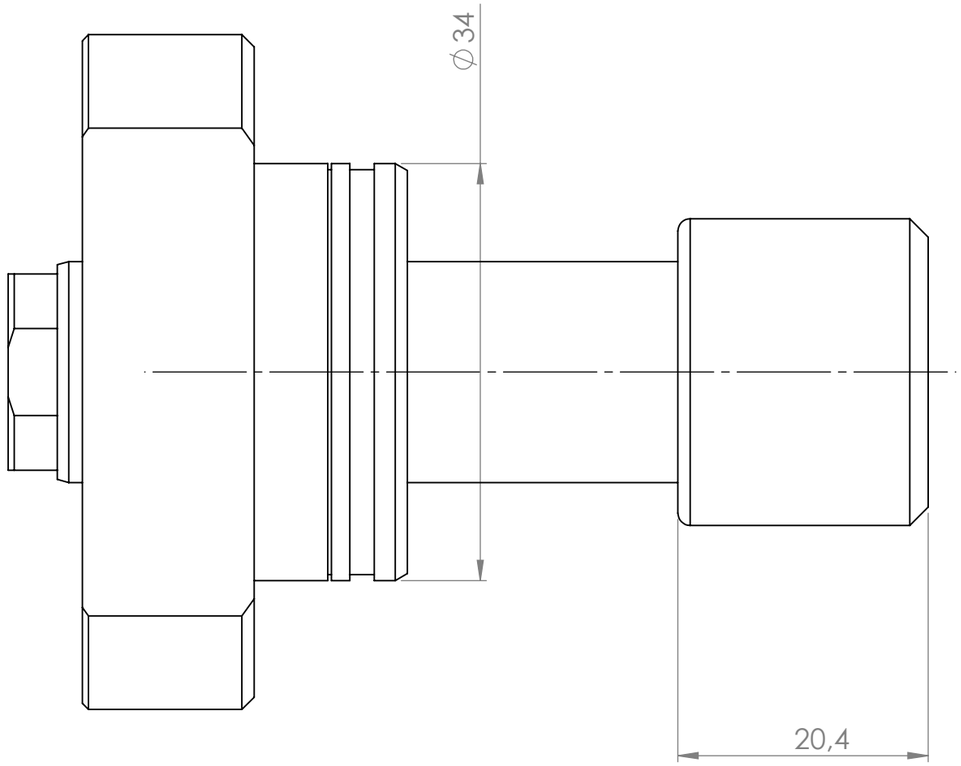

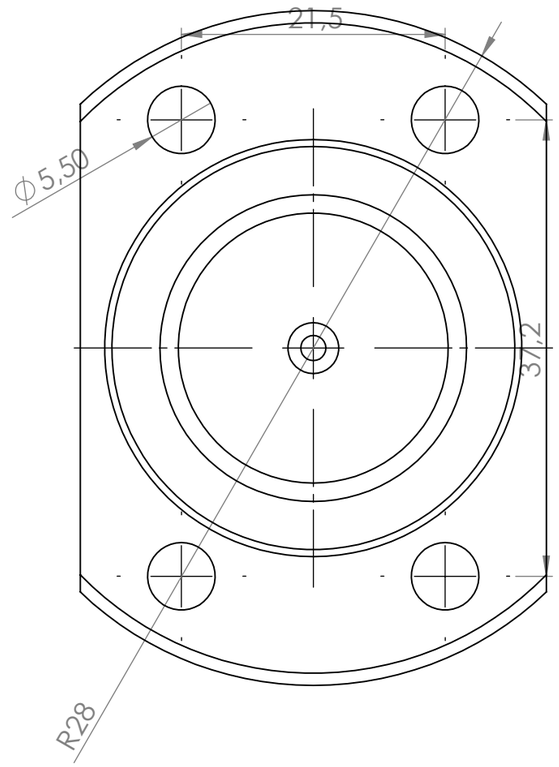

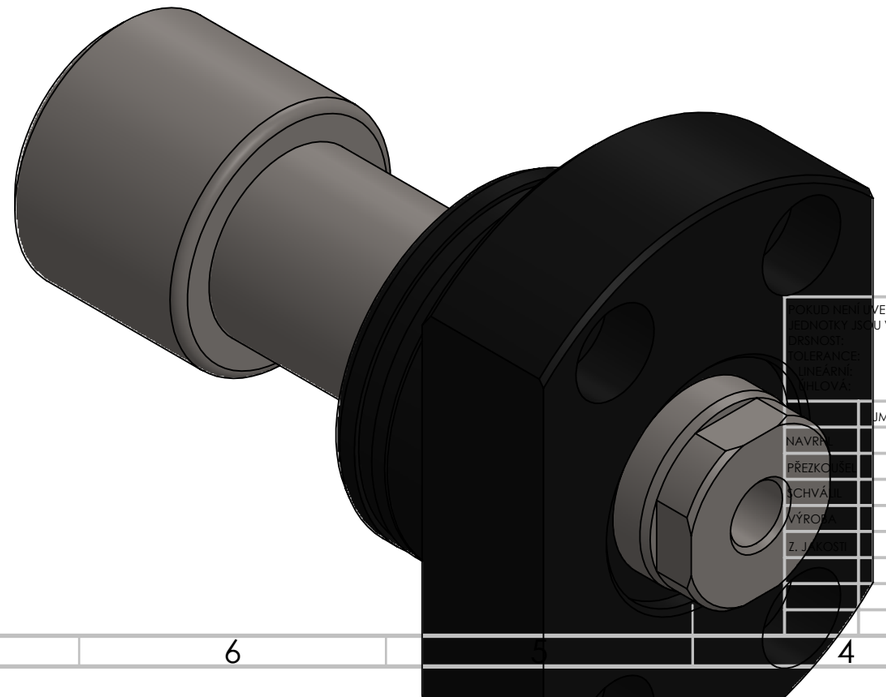

POKUD NENÍ UVEDENO JINAK: JEDNOTKY JSOU V MILIMETRECH DRSNOST: TOLERANCE: LINEÁRNÍ: ÚHLOVÁ:	OPRACOVÁNÍ:	ODSTRANIT OSTRÉ HRANY	NEUPRAVOVAT MĚŘÍTKO VÝKRESU	ZMĚNA	
	JMÉNO	PODPIS	DATUM	NÁZEV:	
NAVRH					
PŘEZKO					
SCHVÁL					
VÝROBA					
Z. TJ. KOST					
			MATERIÁL:	Č. VÝKRESU	A3
			HMOTNOST:	MĚŘÍTKO:2:1	LIST 1 Z 1 LISTŮ

V400CL_Y 7198b24b361c154880450c18