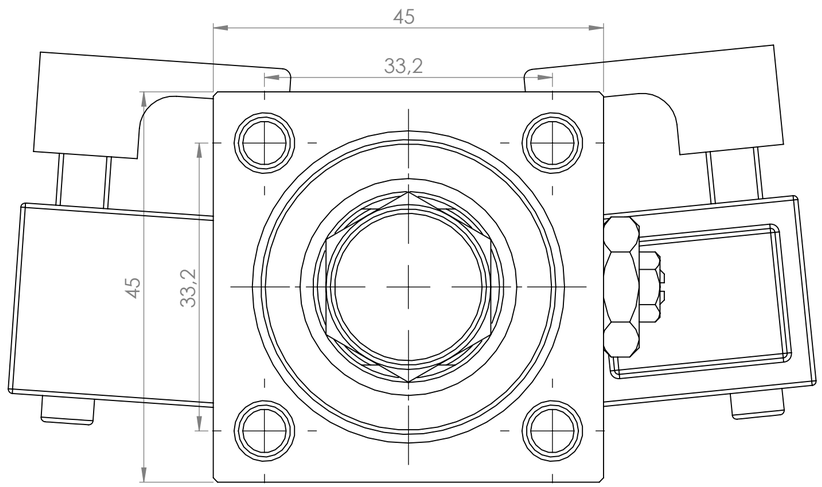

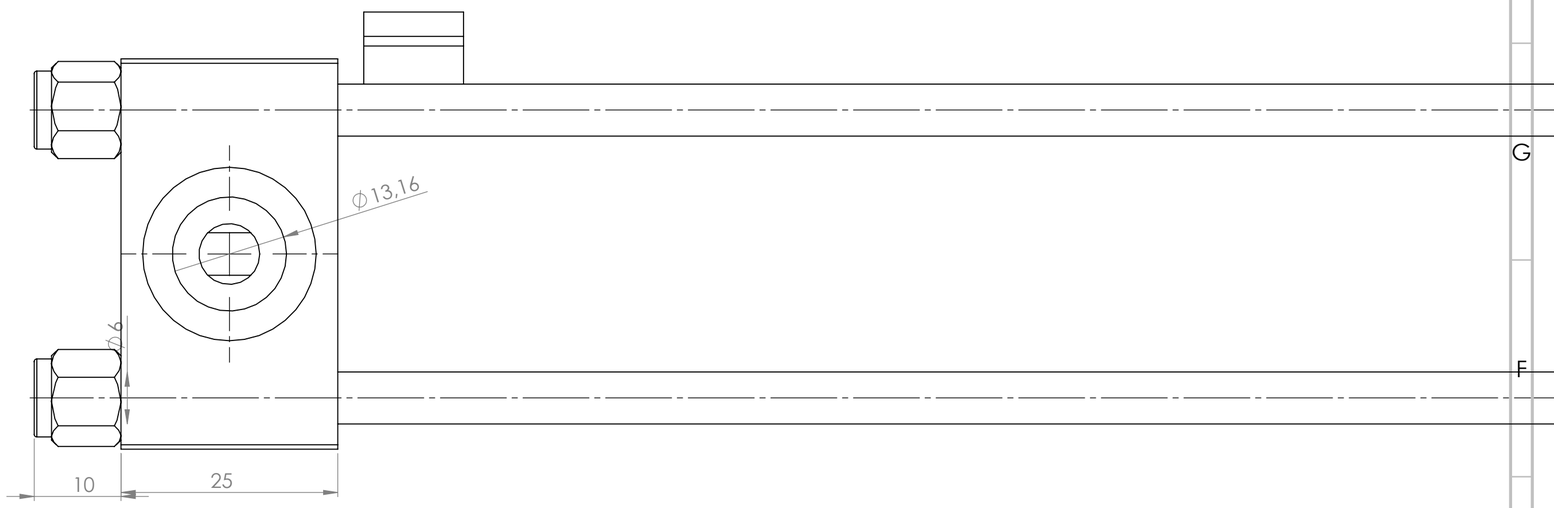

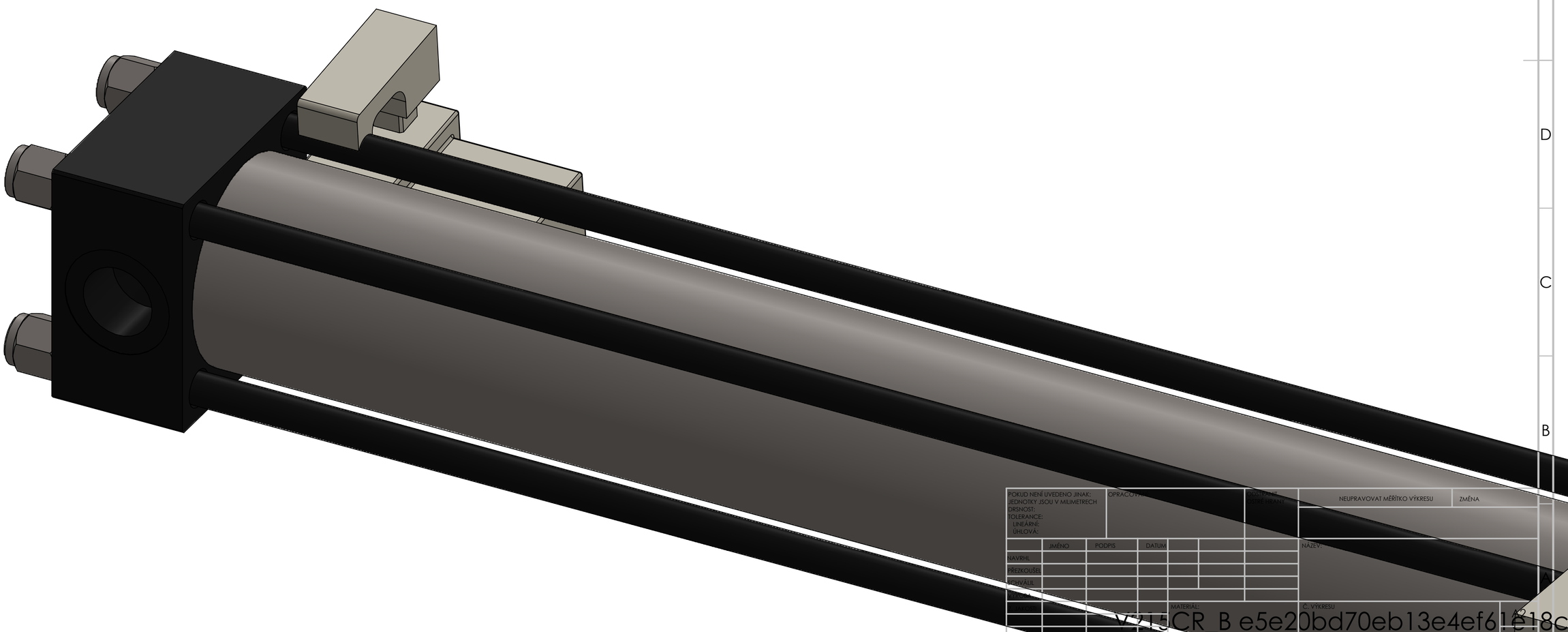

POKUD NENÍ UVEDENO JINAK: JEDNOTKY JSOU V MILIMETRECH DRSNOST: TOLERANCE: LINEÁRNÍ: ÚHLOVÁ:	OPRACOVÁ				NEUPRAVOVAT MĚŘÍTKO VÝKRESU	ZMĚNA
	JMÉNO	PODPIS	DATUM		NÁZEV	
NAVRHL						
PŘEZKOUŠEL						
SCHVÁLIL						
			MATERIÁL:		Č. VÝKRESU	
					MĚŘÍTKO:2:1	LIST 1 Z 1 LISTŮ

V215CR_B e5e20bd70eb13e4ef61e18c