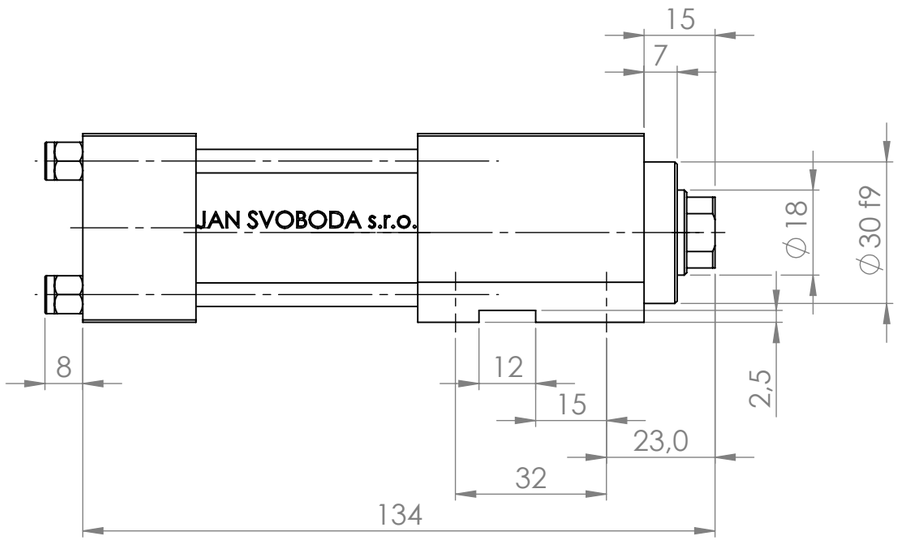

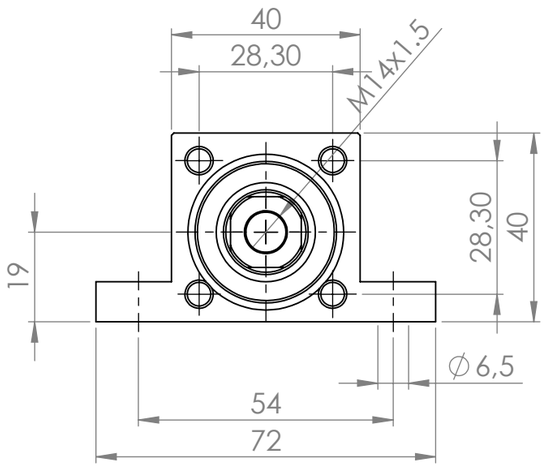

POKUD NENÍ UVEDENO JINAK: JEDNOTKY JSOU V MILIMETRECH DRSNOST: TOLERANCE: LINEÁRNÍ: ÚHLOVÁ:	OPRACOVÁNÍ:				ODSTRANIT OSTRÉ HRANY	NEUPRAVOVAT MĚŘÍTKO VÝKRESU	ZMĚNA
	JMÉNO	PODPIS	DATUM				NÁZEV:
NAVRHL							
PŘEZKOUŠEL							
SCHVÁLIL							
VÝROBA							
Z. JAKOSTI				MATERIÁL:		Č. VÝKRESU	A3
						CR025018F0GGGN020_#_#_##Svoboda	
				HMOTNOST:		MĚŘÍTKO:1:1.3	LIST 1 Z 1 LISTŮ