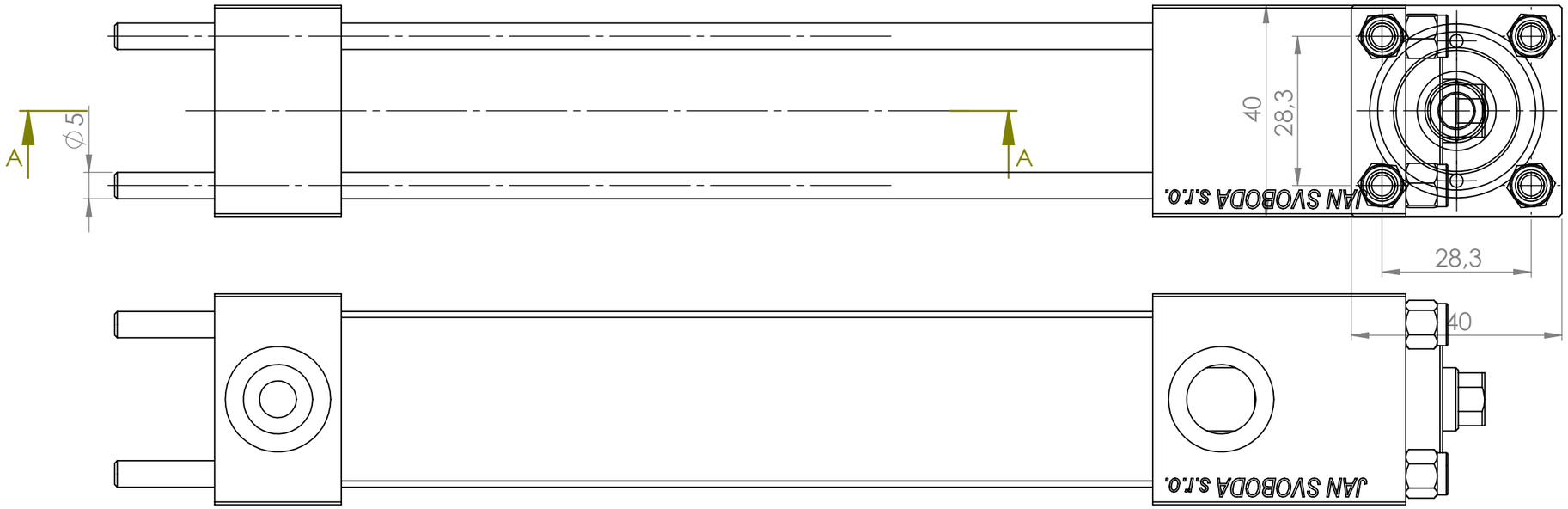

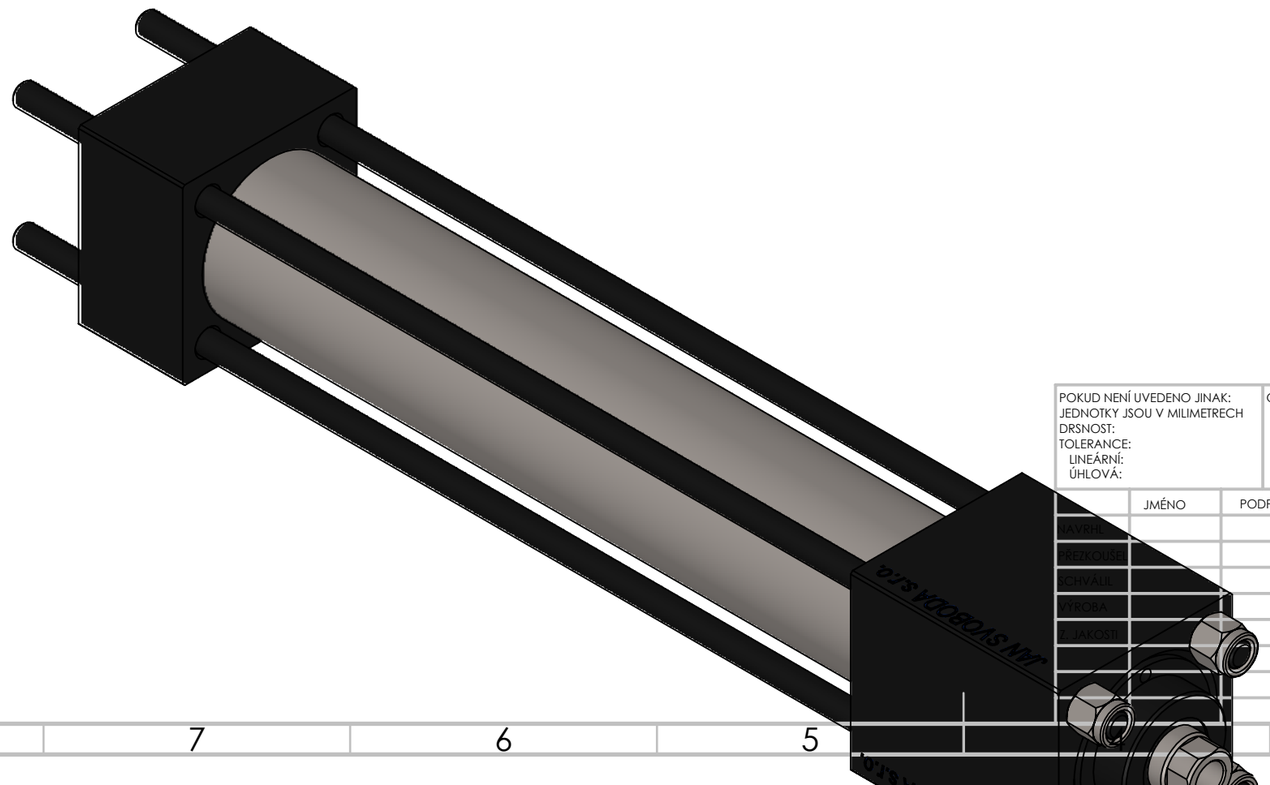

POKUD NENÍ UVEDENO JINAK: JEDNOTKY JSOU V MILIMETRECH DRSNOST: TOLERANCE: LINEÁRNÍ: ÚHLOVÁ:	OPRACOVÁNÍ:	ODSTRANIT OSTRÉ HRANY	NEUPRAVOVAT MĚŘÍTKO VÝKRESU	ZMĚNA

	JMÉNO	PODPIS	DATUM	
NAVRHL				
PŘEZKOUŠEL				
SCHVÁLIL				
VÝROBA				
KVALITA				

NÁZEV:

MATERIÁL:

Č. VÝKRESU

A3

HMOTNOST:

MĚŘÍTKO:1:1

LIST 1 Z 1 LISTŮ

V215CR_A 979bb98dfa610280f5506f25