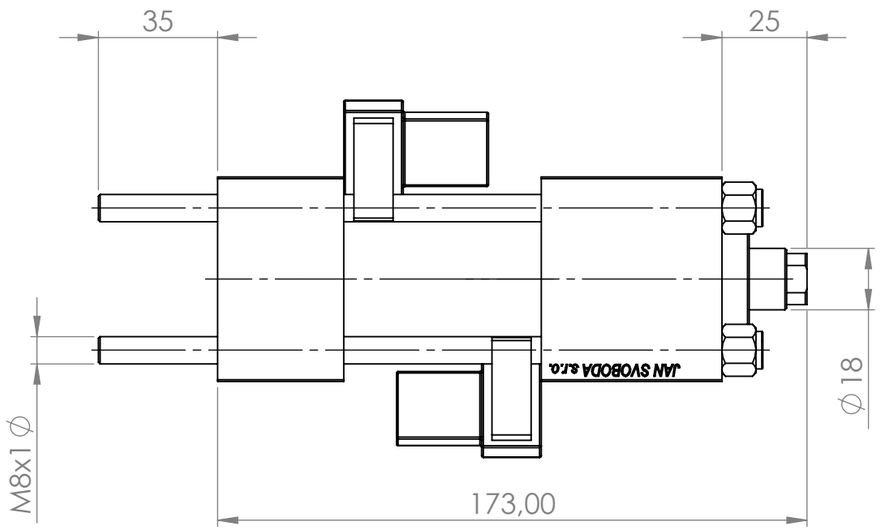


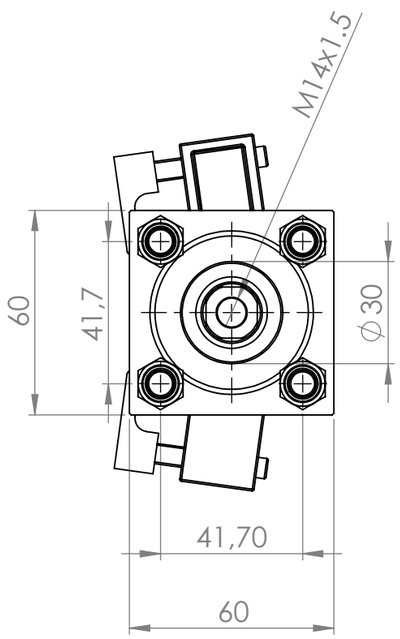


| | | | | | |
|---|---|---|---|---|---|
| POKUD NENÍ UVEDENO JINAK:<br>JEDNOTKY JSOU V MILIMETRECH<br>DRSNOST:<br>TOLERANCE:<br>LINEÁRNÍ:<br>ÚHLOVÁ: | OPRACOVÁNÍ: | ODSTRANIT OSTRÉ HRANY | NEUPRAVOVAT MĚŘÍTKO VÝKRESU | ZMĚNA | |
| | JMÉNO | PODPIS | DATUM | NÁZEV: | |
| NAVRHL | | | | | |
| PŘEZKOUŠEL | | | | | |
| SCHVÁLIL | | | | | |
| VÝROBA | | | | | |
| Z. JAKOSTI | | | MATERIÁL: | Č. VÝKRESU | A3 |
| | | | | CR040013A0GHGM020_#_MSU1_2#SVoood | |
| | | | HMOTNOST: | MĚŘÍTKO:1:1.8 | LIST 1 Z 1 LISTŮ |