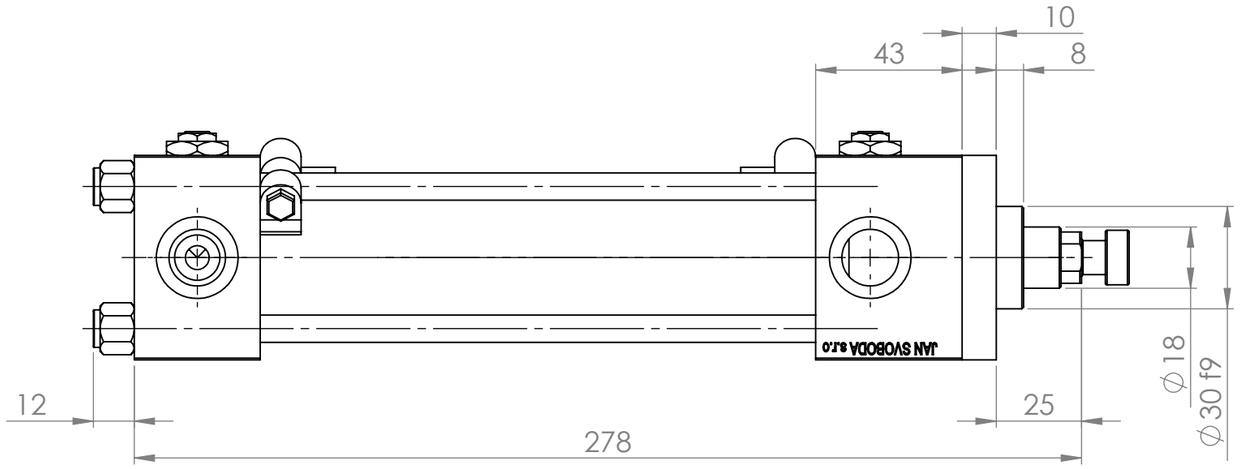

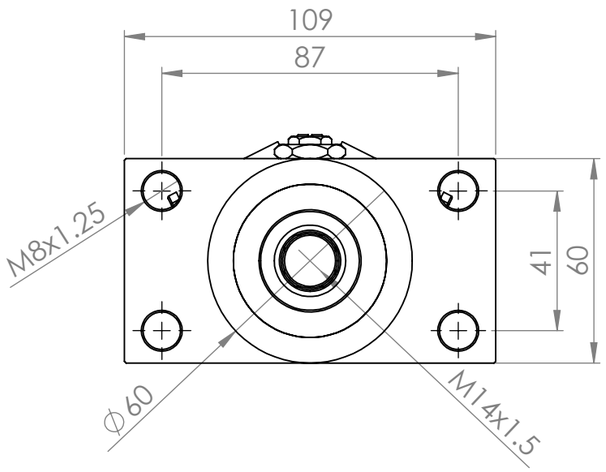

POKUD NENÍ UVEDENO JINAK: JEDNOTKY JSOU V MILIMETRECH DRSNOST: TOLERANCE: LINEÁRNÍ: ÚHLOVÁ:	OPRACOVÁNÍ:	ODSTRANIT OSTRÉ HRANY	NEUPRAVOVAT MĚŘÍTKO VÝKRESU	ZMĚNA	
	JMÉNO	PODPIS	DATUM	NÁZEV:	
NAVRHL					
PŘEZKOUŠEL					
SCHVÁLIL					
VÝROBA					
Z. JAKOSTI			MATERIÁL:	Č. VÝKRESU	A3
				CR040018D3GHWM115_#_MSRF_2#SVobod	
			HMOTNOST:	MĚŘÍTKO:1:1.8	LIST 1 Z 1 LISTŮ