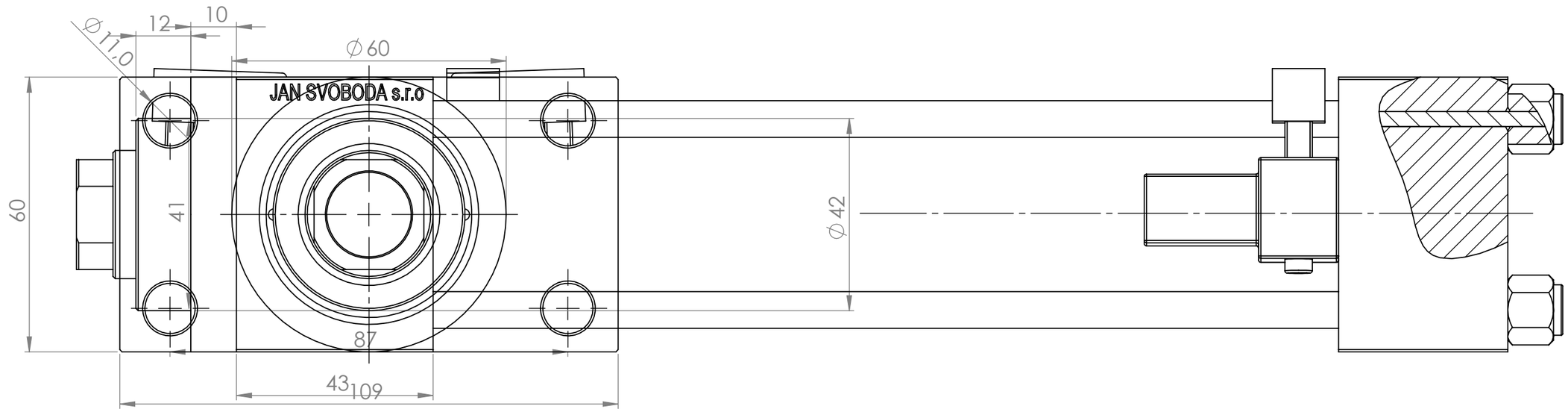

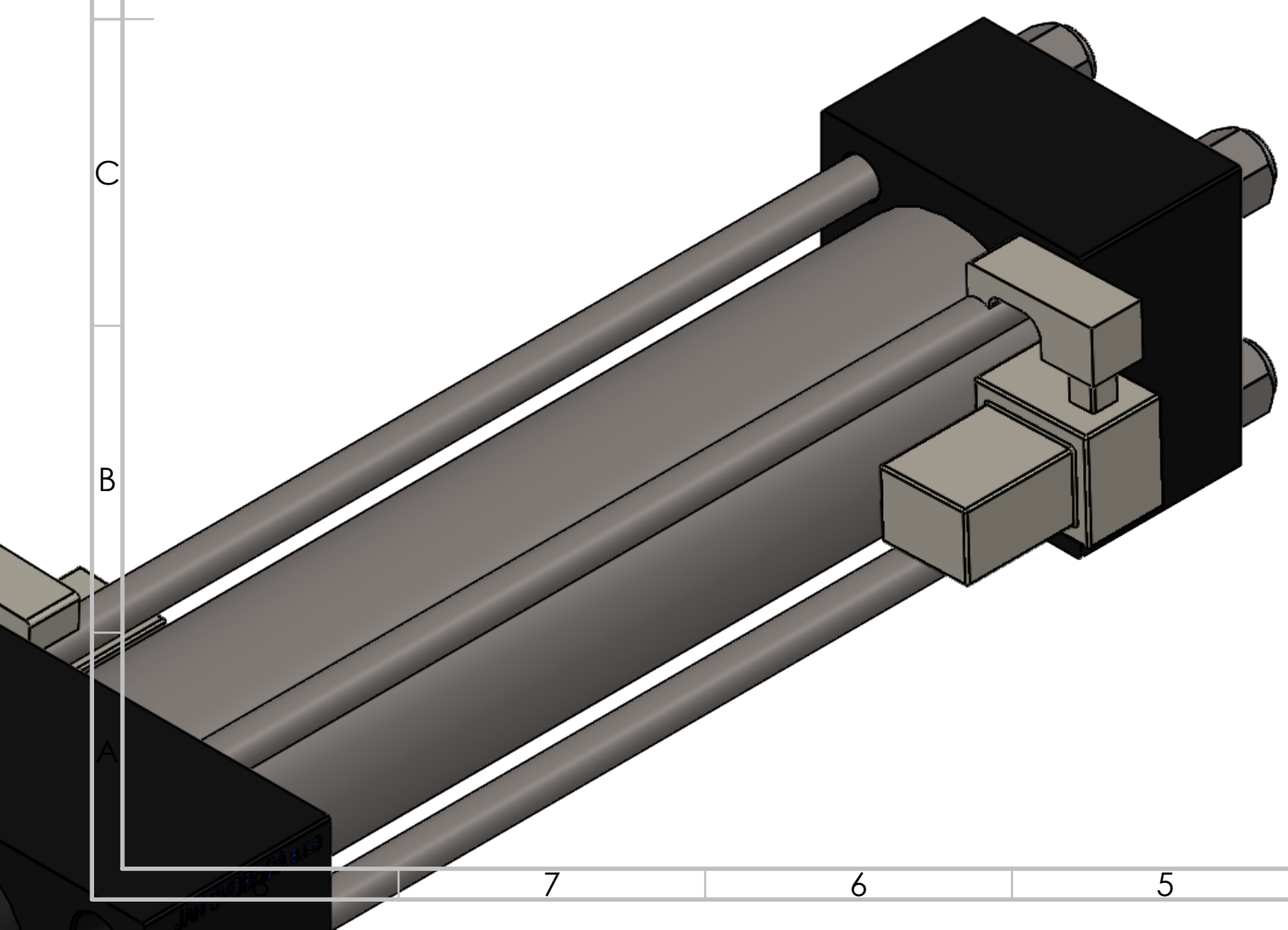

POKUD NENÍ UVEDENO JINAK: JEDNOTKY JSOU V MILIMETRECH DRSNOST: TOLERANCE: LINEÁRNÍ: ÚHLOVÁ:	OPRACOVÁNÍ:				ODSTRANIT OSTRÉ HRANY		NEUPRAVOVAT MĚŘÍTKO VÝKRESU	ZMĚNA
	JMÉNO	PODPIS	DATUM				NÁZEV:	
NAVRHL								
PŘEZKOUŠEL								
SCHVÁLIL								
VÝROBA								
Z. JAKOSTI				MATERIÁL:			Č. VÝKRESU	A3
				HMOTNOST:			MĚŘÍTKO:1:1	LIST 1 Z 1 LISTŮ

V215CR_D 84c6325026cdc250f44ed17