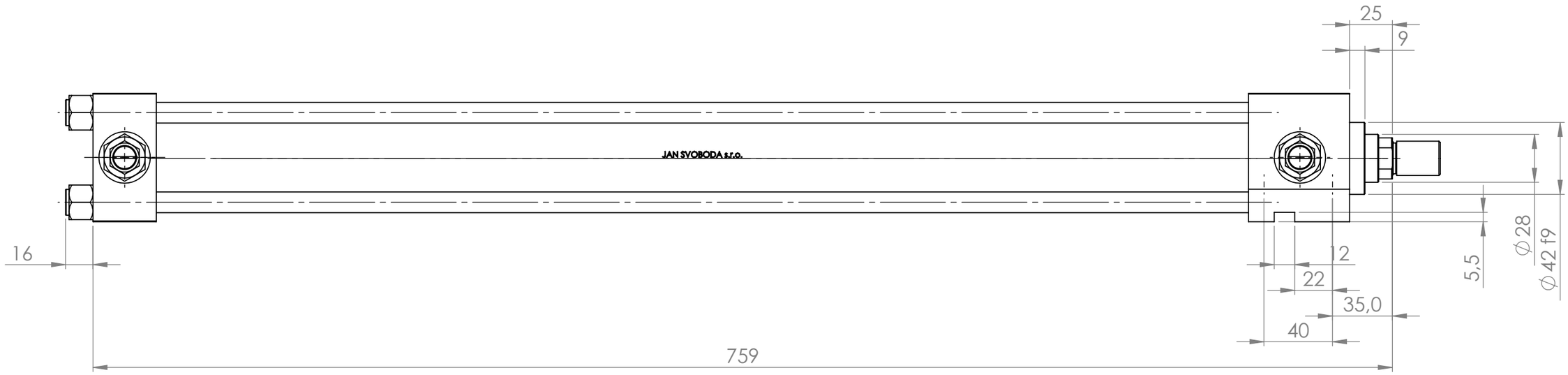


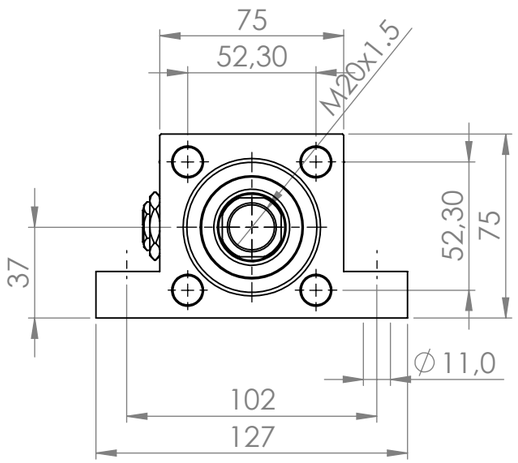


| | | | | | | |
|---|---|---|---|---|---|---|
| POKUD NENÍ UVEDENO JINAK:<br>JEDNOTKY JSOU V MILIMETRECH<br>DRSNOST:<br>TOLERANCE:<br>LINEÁRNÍ:<br>ÚHLOVÁ: | OPRACOVÁNÍ: | | | ODSTRANIT OSTRÉ HRANY | NEUPRAVOVAT MĚŘÍTKO VÝKRESU | ZMĚNA |
| | JMÉNO | PODPIS | DATUM | | NÁZEV: | |
| NAVRHL | | | | | | |
| PŘEZKOUŠEL | | | | | | |
| SCHVÁLIL | | | | | | |
| VÝROBA | | | | | | |
| Z. JAKOSTI | | | | MATERIÁL: | Č. VÝKRESU<br>CR050028F3GGAN600_#_# | A3 |
| | | | | HMOTNOST: | MĚŘÍTKO:1:2.5 | LIST 1 Z 1 LISTŮ |