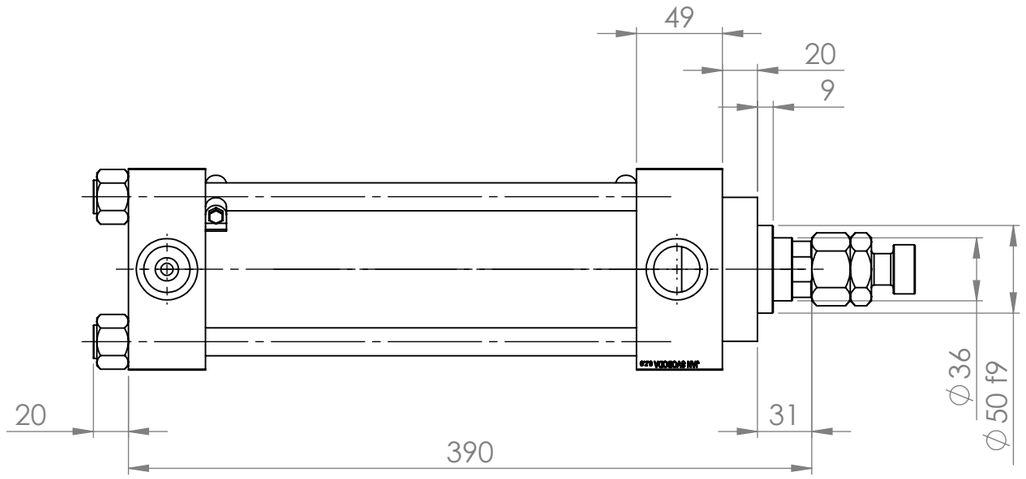

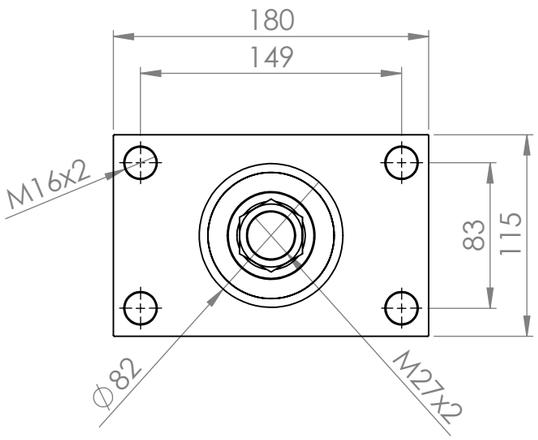

POKUD NENÍ UVEDENO JINAK: JEDNOTKY JSOU V MILIMETRECH DRSNOST: TOLERANCE: LINEÁRNÍ: ÚHLOVÁ:	OPRACOVÁNÍ:			ODSTRANIT OSTRÉ HRANY		NEUPRAVOVAT MĚŘÍTKO VÝKRESU	ZMĚNA
	JMÉNO	PODPIS	DATUM			NÁZEV:	
NAVRHL							
PŘEZKOUŠEL							
SCHVÁLIL							
VÝROBA							
Z. JAKOSTI				MATERIÁL: CR080036D0GHGM200_MFA27X300_MSRG 2#Sv		Č. VÝKRESU A3	
				HMOTNOST:		MĚŘÍTKO:1:3.5	LIST 1 Z 1 LISTŮ