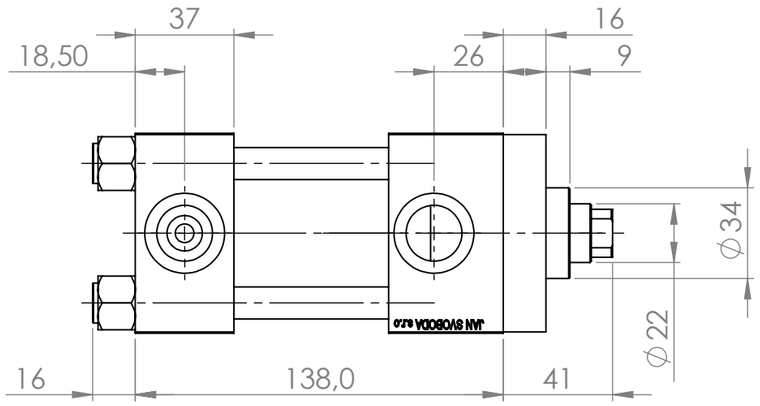

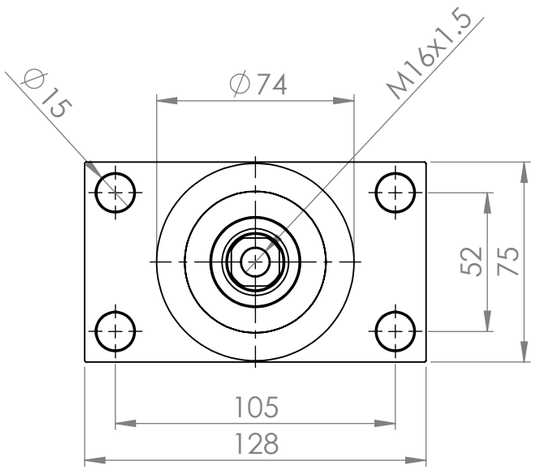

POKUD NENÍ UVEDENO JINAK: JEDNOTKY JSOU V MILIMETRECH DRSNOST: TOLERANCE: LINEÁRNÍ: ÚHLOVÁ:	OPRACOVÁNÍ:	ODSTRANIT OSTRÉ HRANY	NEUPRAVOVAT MĚŘÍTKO VÝKRESU	ZMĚNA	
	JMÉNO / PODPIS / DATUM		NÁZEV:		
NAVRHL					
PŘEZKOUŠEL					
SCHVÁLIL					
VÝROBA					
Z. JAKOSTI	MATERIÁL:		Č. VÝKRESU CD050022D0GHGHM020_#_#_##	A3	Svoboda
	HMOTNOST:		MĚŘÍTKO:1:2.3	LIST 1 Z 1 LISTŮ	