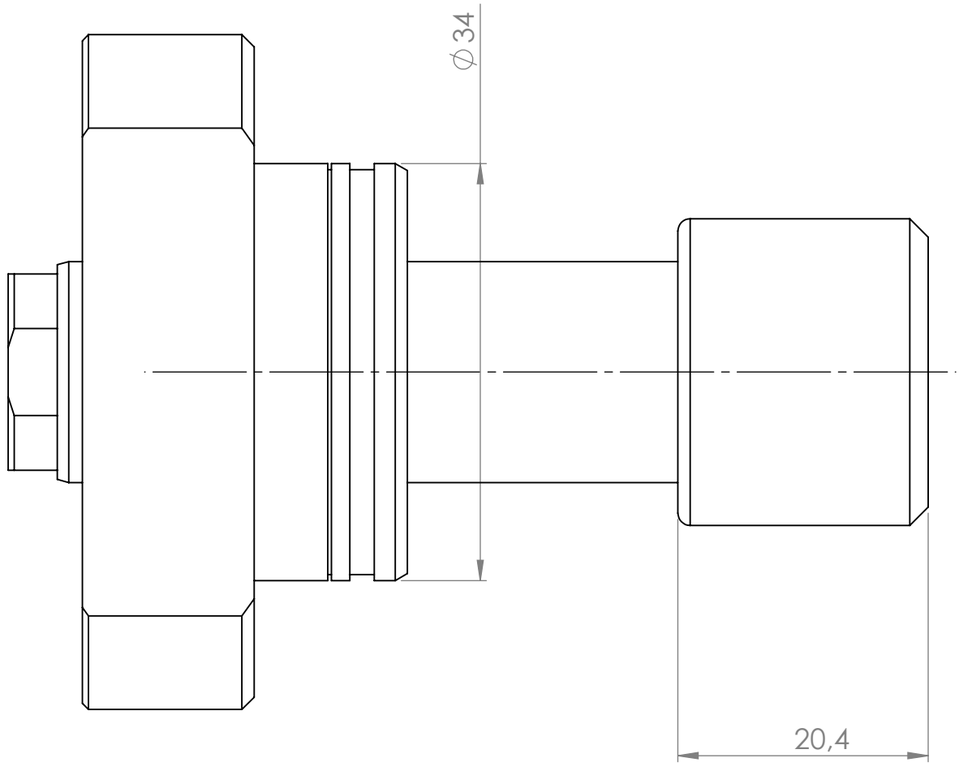

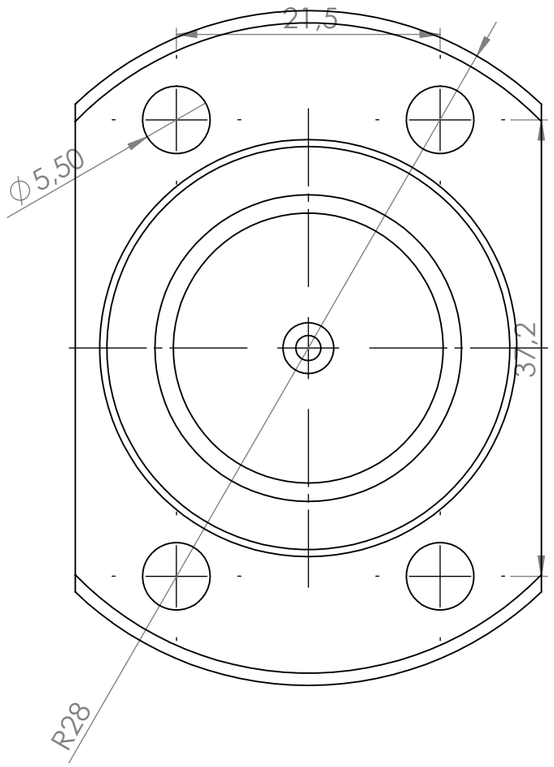

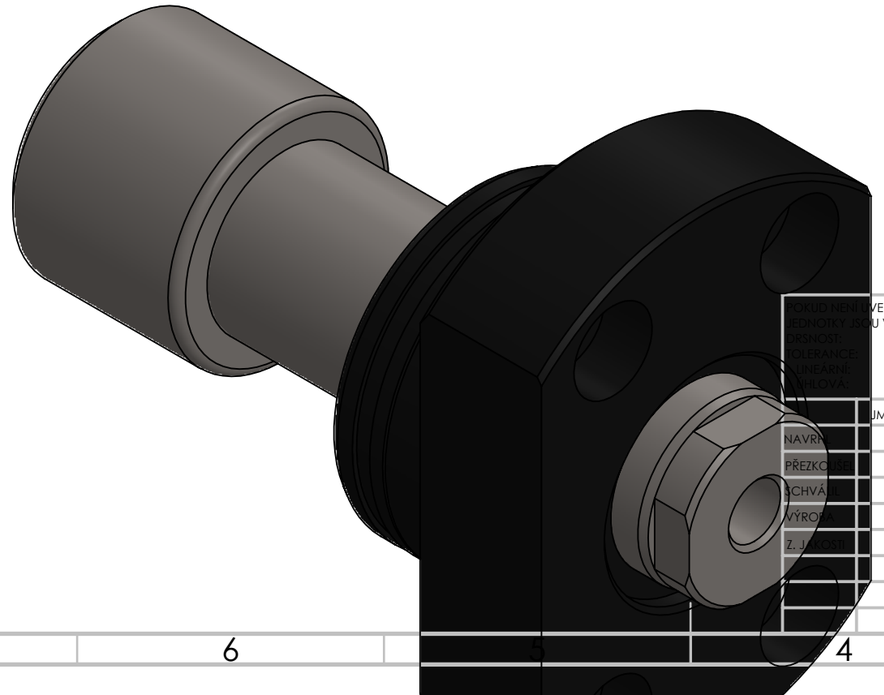

POKUD NENÍ UVEDENO JINAK: JEDNOTKY JSOU V MILIMETRECH DRSNOST: TOLERANCE: LINEÁRNÍ: ÚHLOVÁ:	OPRACOVÁNÍ:	ODSTRANIT OSTRÉ HRANY	NEUPRAVOVAT MĚŘÍTKO VÝKRESU	ZMĚNA	
	JMÉNO	PODPIS	DATUM	NÁZEV:	
NAVRH					
PŘEZKOUŠ					
SCHVÁLIL					
VÝROBA					
Z. KOST.					
			MATERIÁL:	Č. VÝKRESU	A3
			HMOTNOST:	MĚŘÍTKO:2:1	LIST 1 Z 1 LISTŮ

V400CL_Y 40db5d2a5af84b66ac4bf658