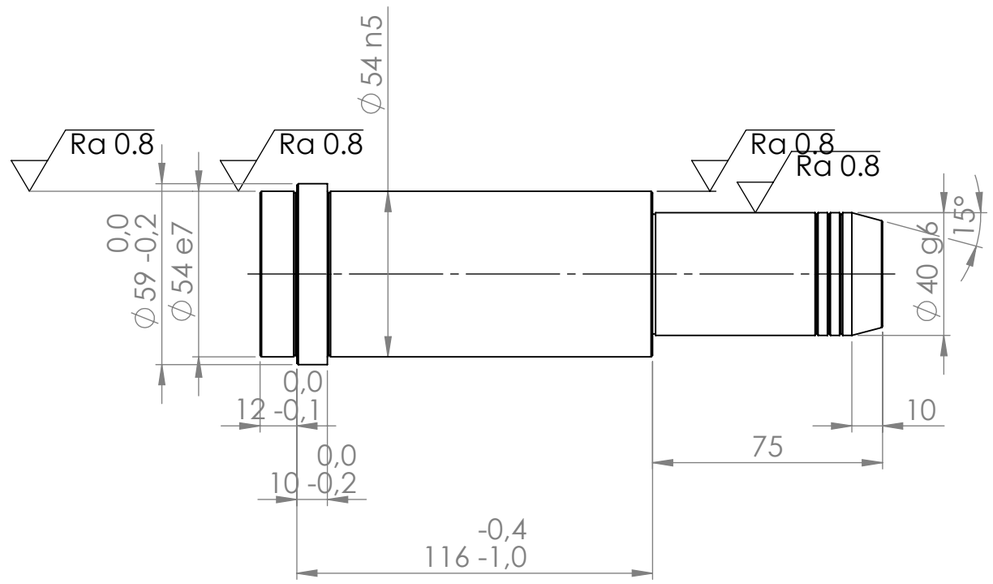

POKUD NENÍ UVEDENO JINAK: JEDNOTKY JSOU V MILIMETRECH DRSNOST: TOLERANCE: LINEÁRNÍ: ÚHLOVÁ:	OPRACOVÁNÍ:					ODSTRANIT OSTRÉ HRANY	NEUPRAVOVAT MĚŘÍTKO VÝKRESU / ZMĚNA
	JMÉNO	PODPIS	DATUM				NÁZEV:
NAVRHL							
PŘEZKOUŠEL							
SCHVÁLIL							
VÝROBA							
Z. JAKOSTI				MATERIÁL:			Č. VÝKRESU ECO1SH_40x116x75 A3
				HMOTNOST:			MĚŘÍTKO:1:2 / LIST 1 Z 1 LISTŮ