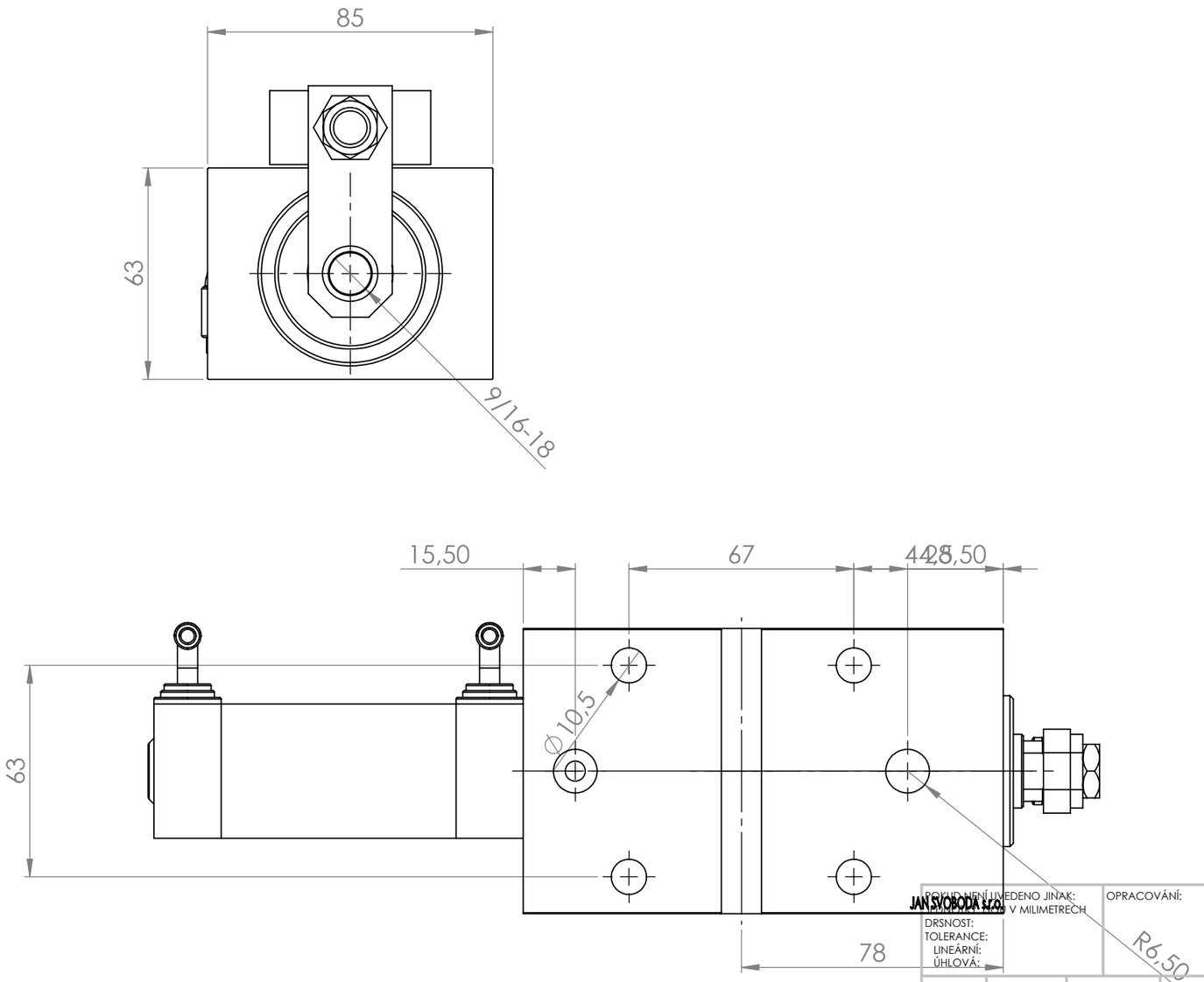

POKUD NENÍ UVEDENO JINAK: ROZMĚRY V MILIMETRECH DRSNOST: TOLERANCE: LINEÁRNÍ: ÚHLOVÁ:	OPRACOVÁNÍ:	ODSTRANIT OSTRÉ HRANY	NEUPRAVOVAT MĚŘÍTKO VÝKRESU	ZMĚNA		
	JMÉNO	PODPIS	DATUM			
NAVRHL						
PŘEZKOUŠEL						
SCHVÁLIL						
VÝROBA						
Z. JAKOSTI				MATERIÁL:		
				HMOTNOST:		

NÁZEV:

Č. VÝKRESU CM040EOEGZ080_#_#

A3

MĚŘÍTKO:1:1.6

LIST 1 Z 1 LISTŮ

JAN SVOBODA s.r.o.