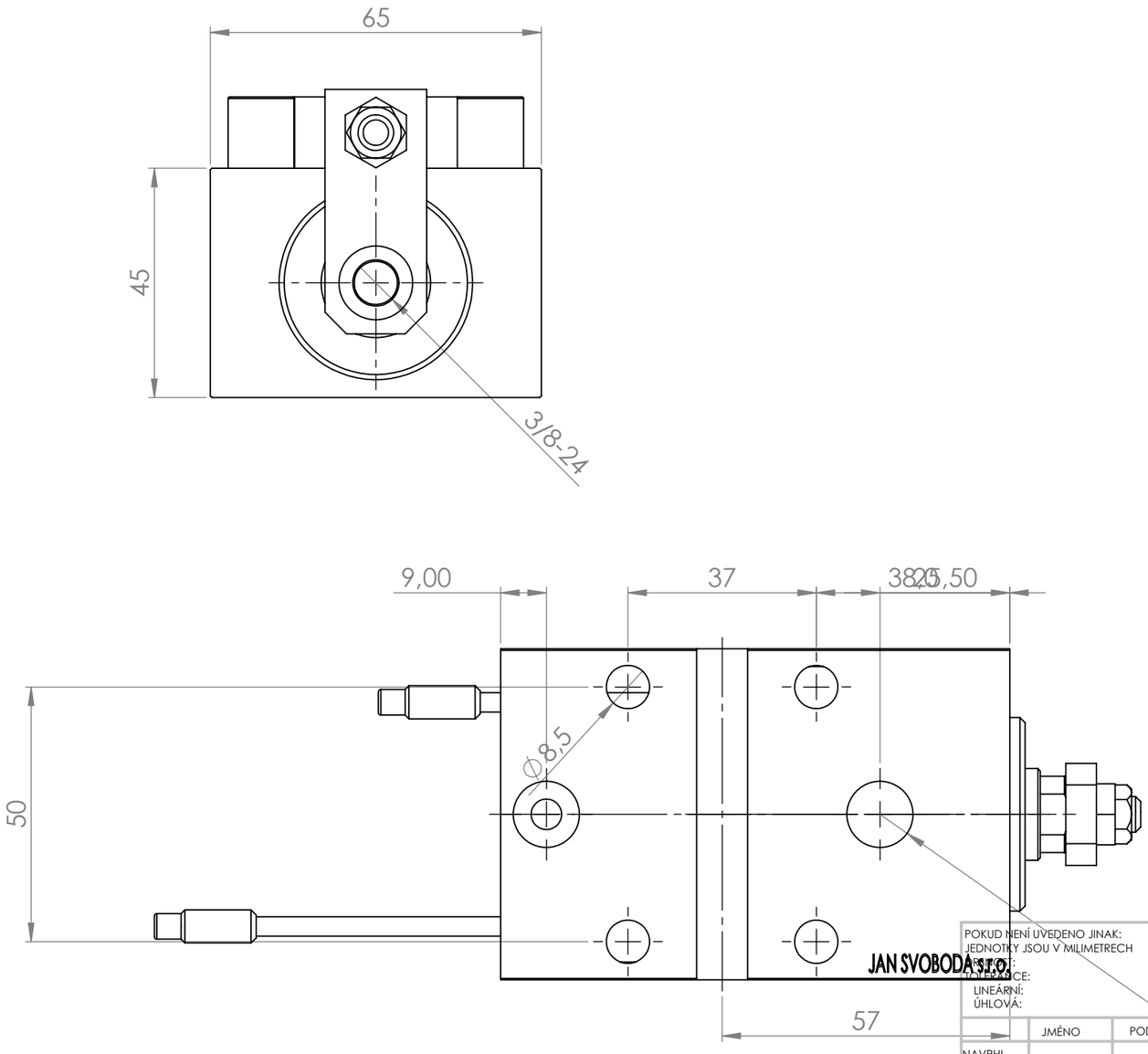

JAN SVOBODA s.r.o.

POKUD NENÍ UVEDENO JINAK: JEDNOTKY JSOU V MILIMETRECH POVRCH: TOLERANCE: LINEÁRNÍ: ÚHLOVÁ:	OPRACOVÁNÍ:	ODSTRANIT OSTRÉ HRANY	NEUPRAVOVAT MĚŘÍTKO VÝKRESU	ZMĚNA	
	JMÉNO	PODPIS	DATUM	NÁZEV:	
NAVRHL					
PŘEZKOUŠEL					
SCHVÁLIL					
VÝROBA					
Z. JAKOSTI			MATERIÁL:	Č. VÝKRESU CM025EOEGY050_#_#	A3
			HMOTNOST:	MĚŘÍTKO:1:1.1	LIST 1 Z 1 LISTŮ