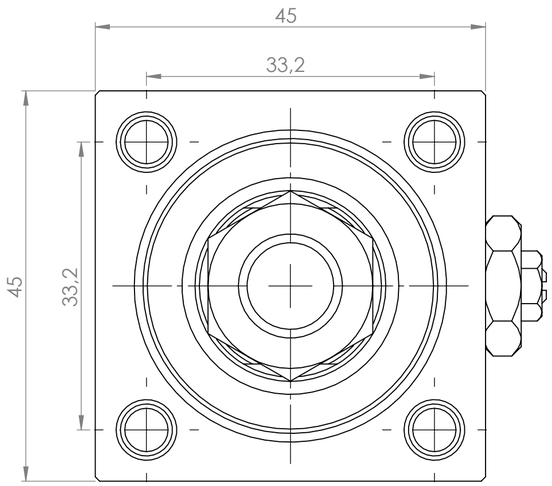

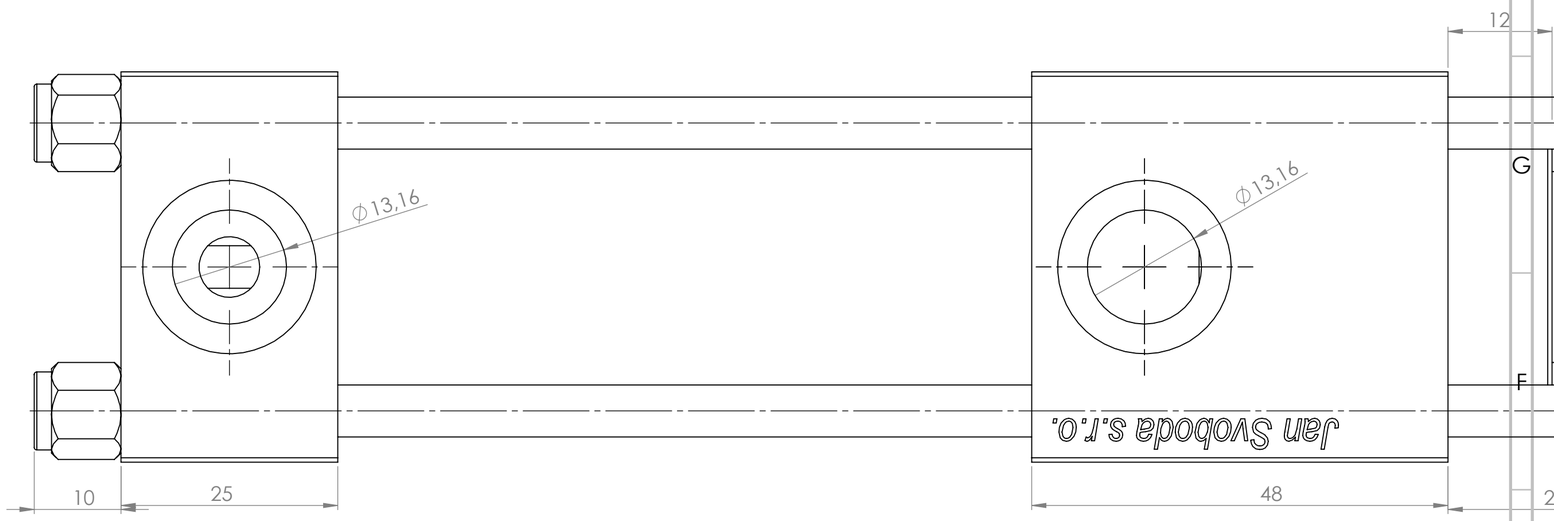

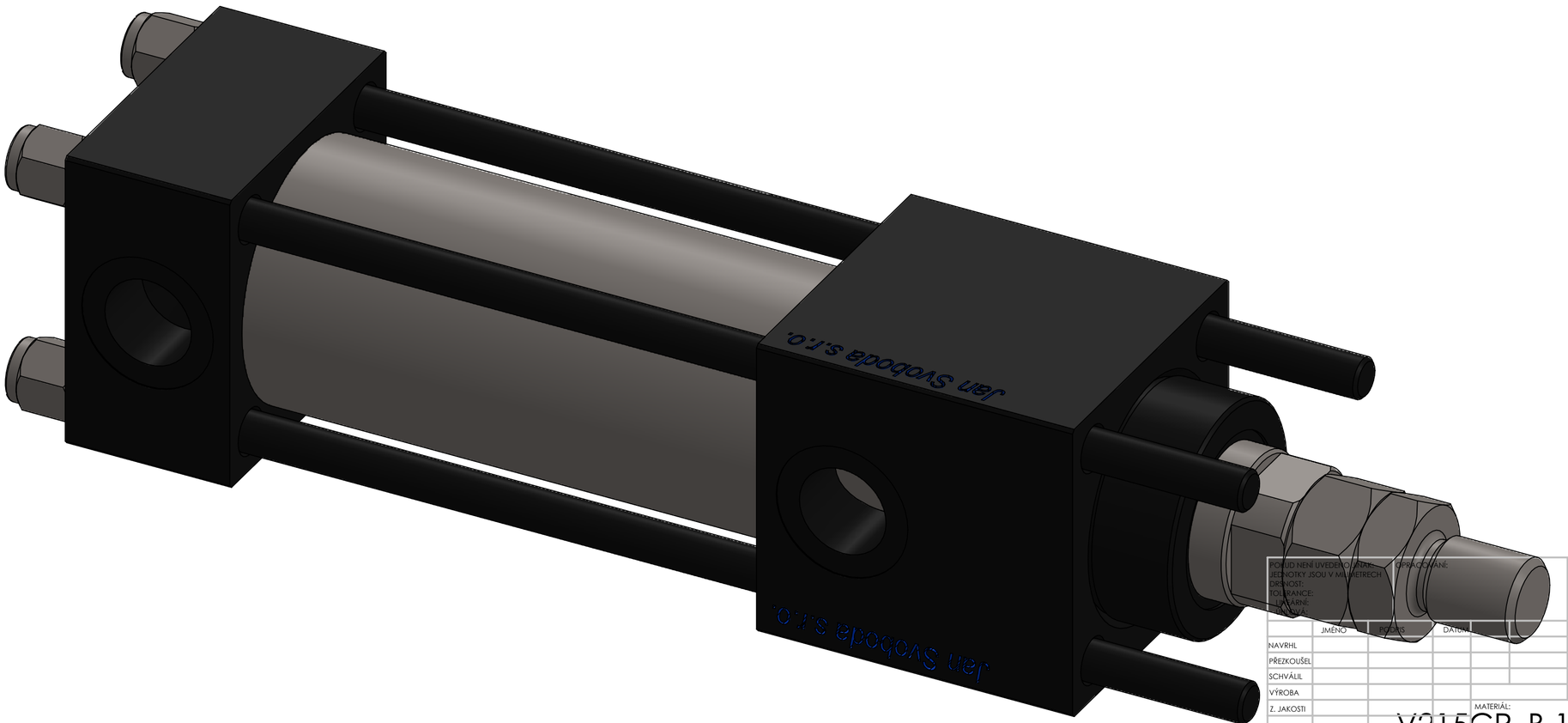

POKUD NENÍ UVEDENO JINAK: JEDNOTKY JSOU V MILIMETRECH DRSNOST: TOLERANCE: SVAŘENÍ: LAKOVÁNÍ:			OPRACOVÁNÍ:	ODSTRANIT OSTRÉ HRANY	NEUPRAVOVAT MĚŘÍTKO VÝKRESU / ZMĚNA
	JMÉNO	PODPIS	DATUM		NÁZEV:
NAVRHL					
PŘEZKOUŠEL					
SCHVÁLIL					
VÝROBA					
Z. JAKOSTI				MATERIÁL:	Č. VÝKRESU A2
				HMOTNOST:	MĚŘÍTKO:2:1 / LIST 1 Z 1 LISTŮ

V215CR_B 1d14a48ad2c5fbba8a5600a