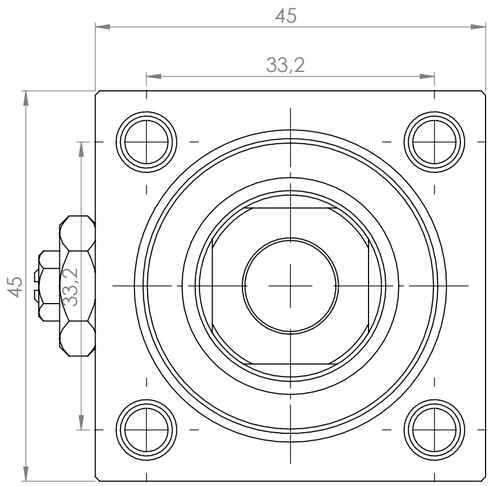

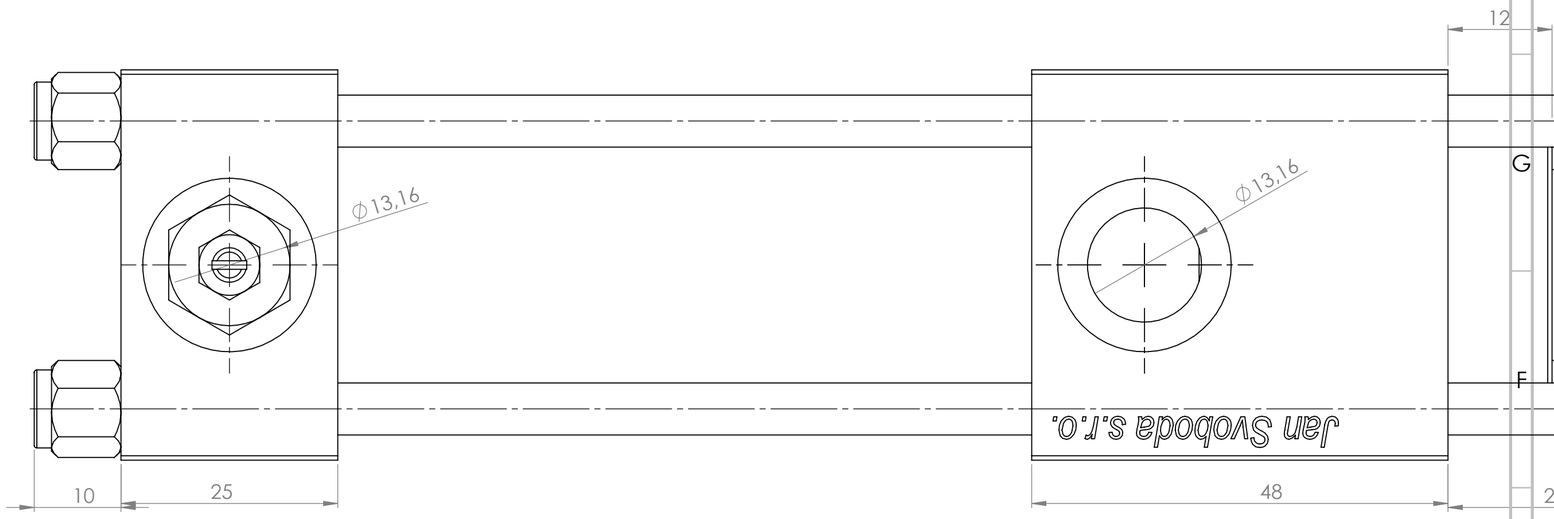

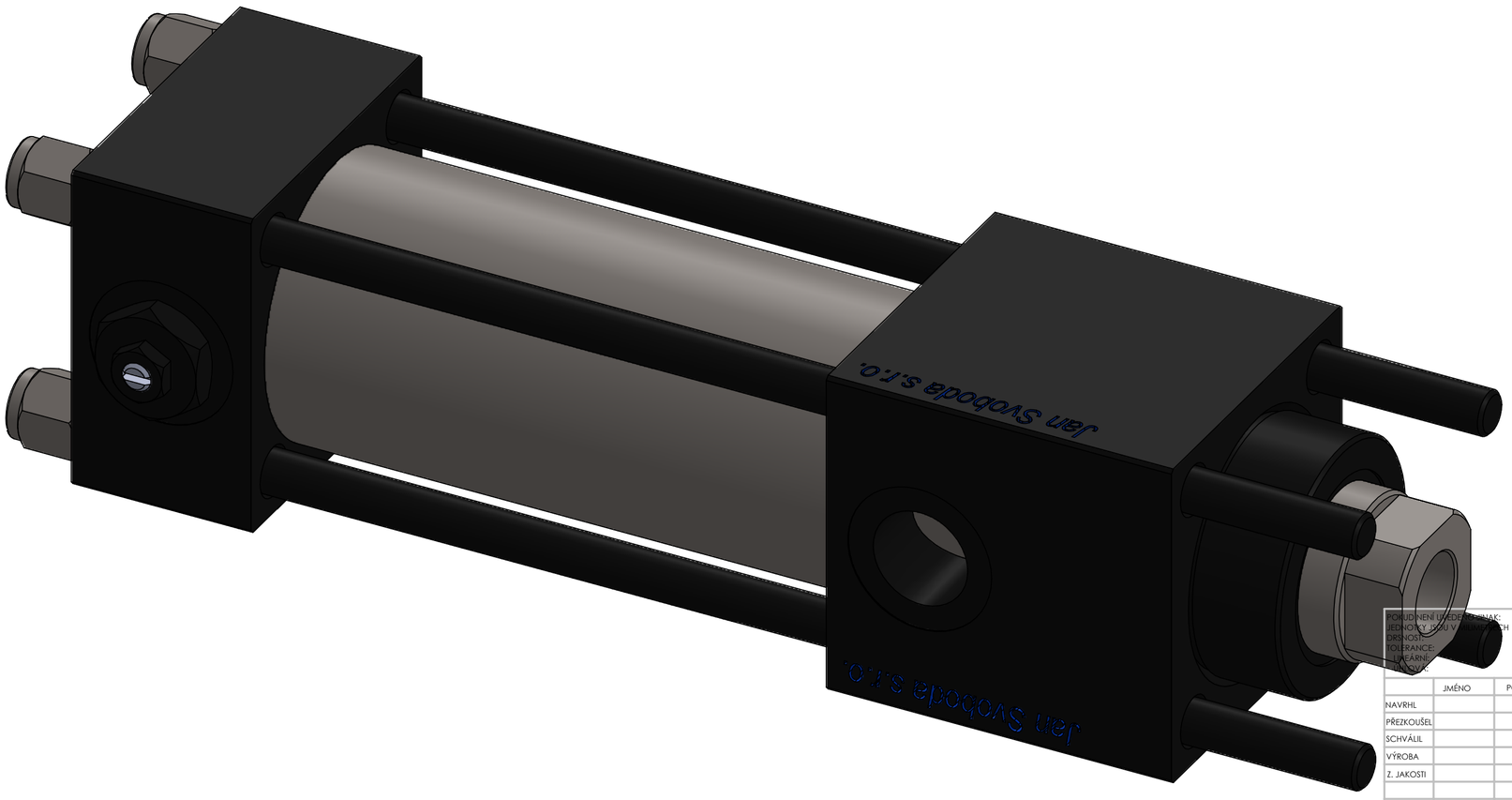

POHLUDNENÍ UŘEDEŘ PRIAK: JEDNOTKY JSOU V MILIMETRECH ORSNOST: TOLERANCE: LITACÍ ÚHLY:	OPRACOVÁNÍ:			ODSTRANIT OSTRÉ HRANY	NEUPRAVOVAT MĚŘÍTKO VÝKRESU	ZMĚNA	
	JMÉNO	PODPIS	DATUM		NÁZEV:		
NAVRHL							
PŘEZKOUŠEL							
SCHVÁLIL							
VÝROBA							
Z. JAKOSTI				MATERIÁL:	Č. VÝKRESU		A2
				HMOTNOST:	MĚŘÍTKO:2:1	LIST 1 Z 1 LISTŮ	

V215CR_B 1548483856706675c8cd591