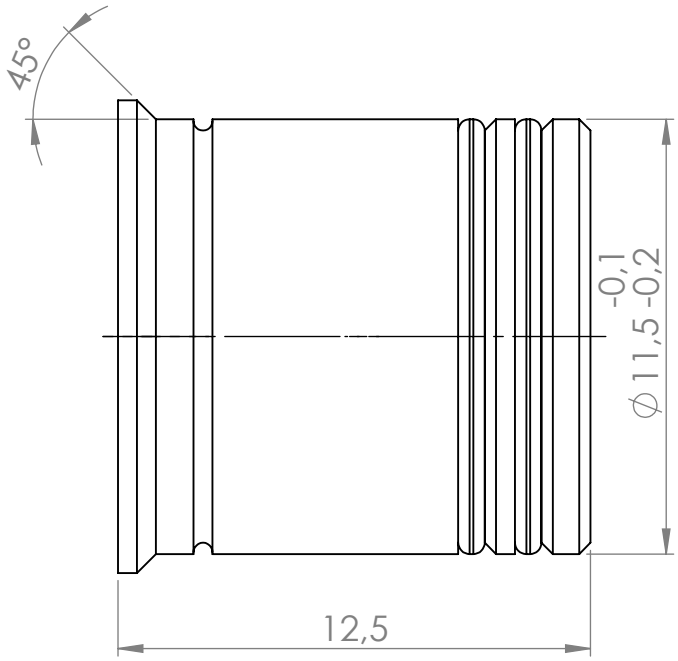

POKUD NENÍ UVEDENO JINAK: JEDNOTKY JSOU V MILIMETRECH DRSNOST: TOLERANCE: LINEÁRNÍ: ÚHLOVÁ:	OPRACOVÁNÍ:		ODSTRANIT OSTRÉ HRANY	NEUPRAVOVAT MĚŘÍTKO VÝKRESU	ZMĚNA	

	JMÉNO	PODPIS	DATUM			
NAVRHL						
PŘEZKOUŠEL						
SCHVÁLIL						
VÝROBA						
Z. JAKOSTI						

NÁZEV:

MATERIÁL:

HMOTNOST:

Č. VÝKRESU

TR_11_5FSI

A4

MĚŘÍTKO:5:1

LIST 1 Z 1 LISTŮ