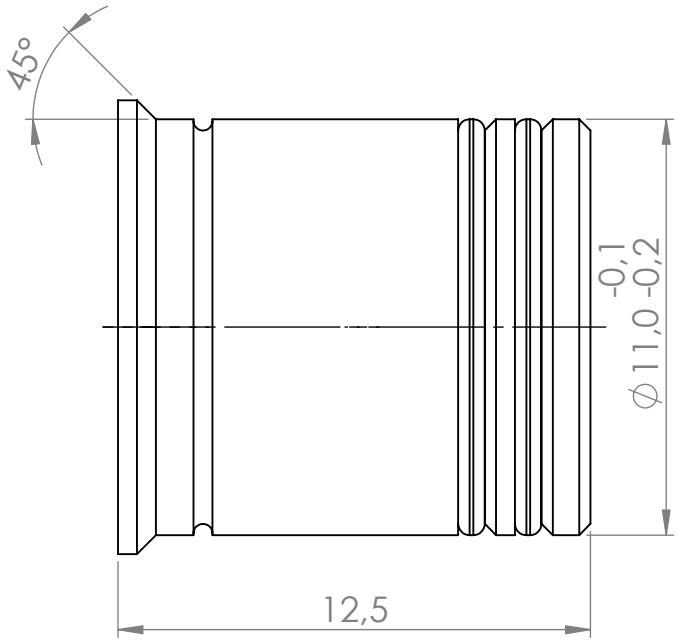

POKUD NENÍ UVEDENO JINAK: JEDNOTKY JSOU V MILIMETRECH DRSNOST: TOLERANCE: LINEÁRNÍ: ÚHLOVÁ:	OPRACOVÁNÍ:	ODSTRANIT OSTRÉ HRANY	NEUPRAVOVAT MĚŘÍTKO VÝKRESU / ZMĚNA

	JMÉNO	PODPIS	DATUM
NAVRHL			
PŘEZKOUŠEL			
SCHVÁLIL			
VÝROBA			
Z. JAKOSTI			

NÁZEV:

MATERIÁL:

HMOTNOST:

Č. VÝKRESU

TR_11FST

A4

MĚŘÍTKO:5:1

LIST 1 Z 1 LISTŮ