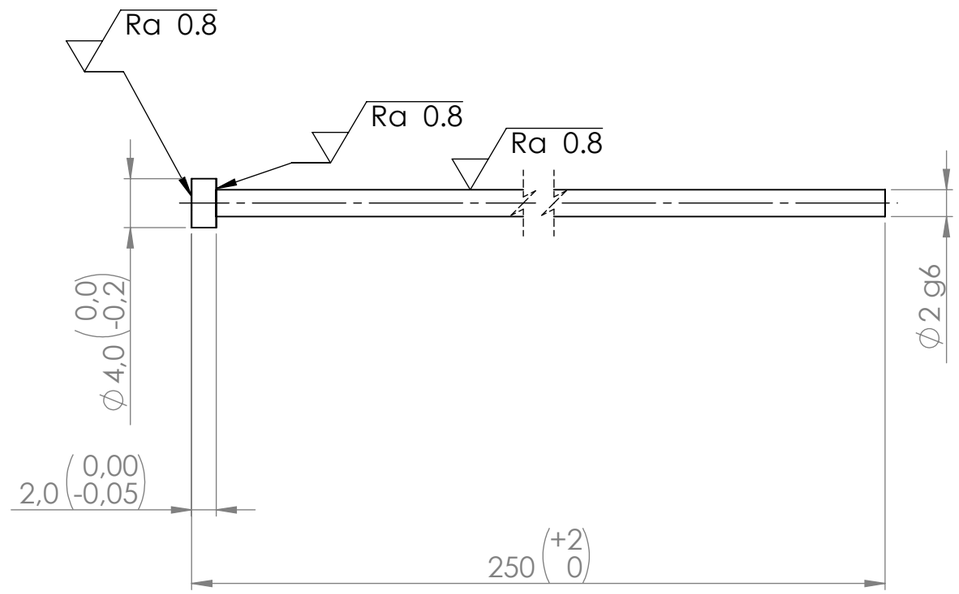

POKUD NENÍ UVEDENO JINAK: JEDNOTKY JSOU V MILIMETRECH DRSNOST: TOLERANCE: LINEÁRNÍ: ÚHLOVÁ:	OPRACOVÁNÍ:				ODSTRANIT OSTRÉ HRANY	NEUPRAVOVAT MĚŘÍTKO VÝKRESU	ZMĚNA
	JMÉNO	PODPIS	DATUM			NÁZEV:	
NAVRHL							
PŘEZKOUŠEL							
SCHVÁLIL							
VÝROBA							
Z. JAKOSTI				MATERIÁL:		Č. VÝKRESU	A3
				HMOTNOST:		MĚŘÍTKO:2:1	LIST 1 Z 1 LISTŮ

EES_2C_FIAT aeec2ae2e654c6a0ef261e