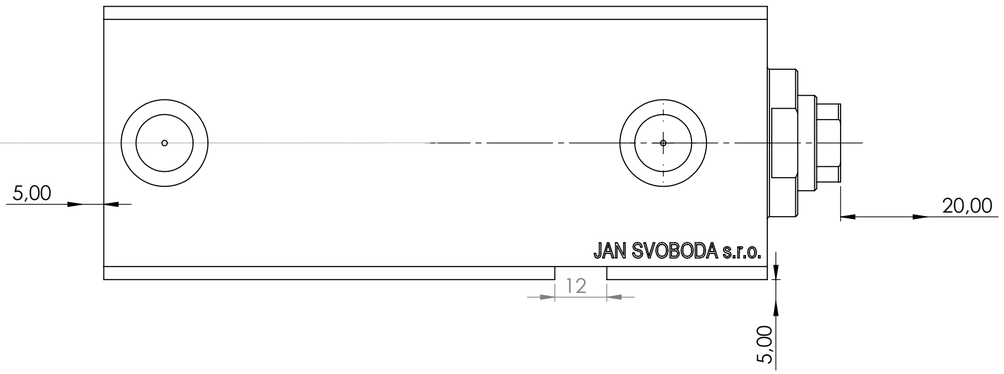

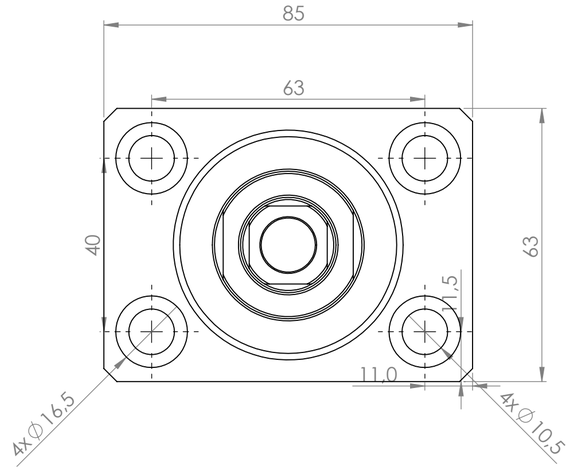

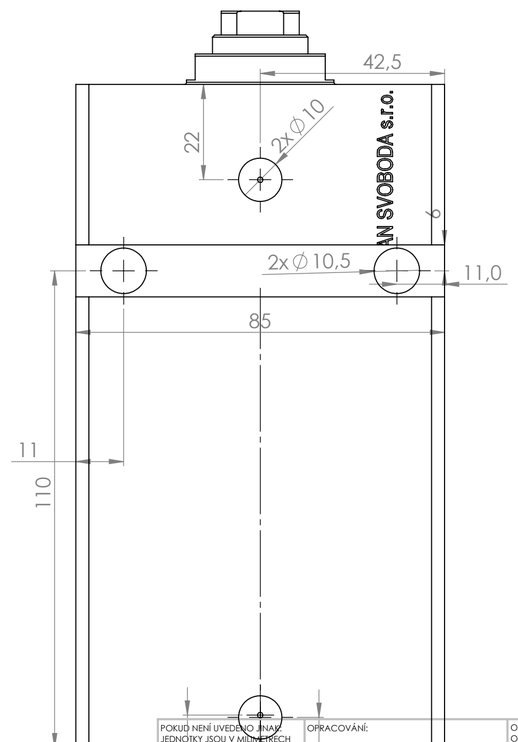

POKUD NENÍ UVEDENO JINAK JEDNOTKY JSOU V MILIMETRECH
DRSNOST:
TOLERANCE:
LINEÁRNÍ:
ÚHLOVÁ:

OPRACOVÁNÍ:

ODSTRANIT OSTRÉ HRANY

NEUPRAVOVAT MĚŘÍTKO VÝKRESU

ZMĚNA

	JMÉNO	PODPIS	DATUM
NAVRHL			
PŘEZKOUŠEL			
SCHVÁLIL			
VÝROBA			
Z. JAKOSTI			

NÁZEV:

MATERIÁL:

Č. VÝKRESU

A2

HMOTNOST:

MĚŘÍTKO:1:1

LIST 1 Z 1 LISTŮ

V250CE_E 13f208ae8fc6fc7a5cab490c