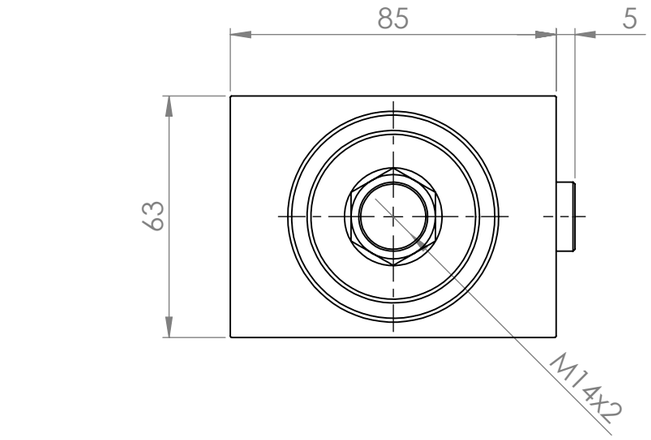

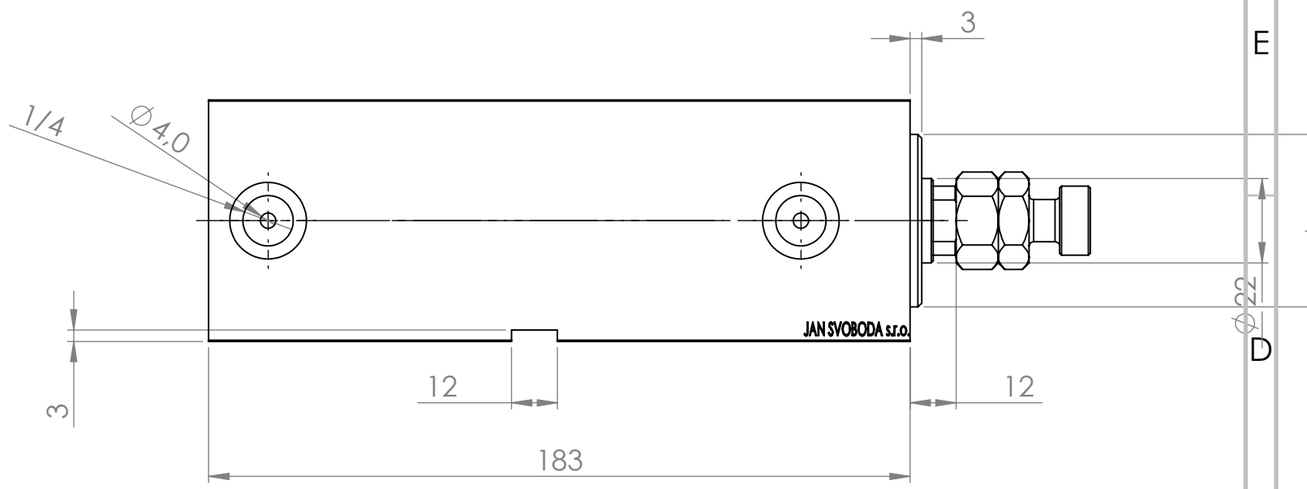

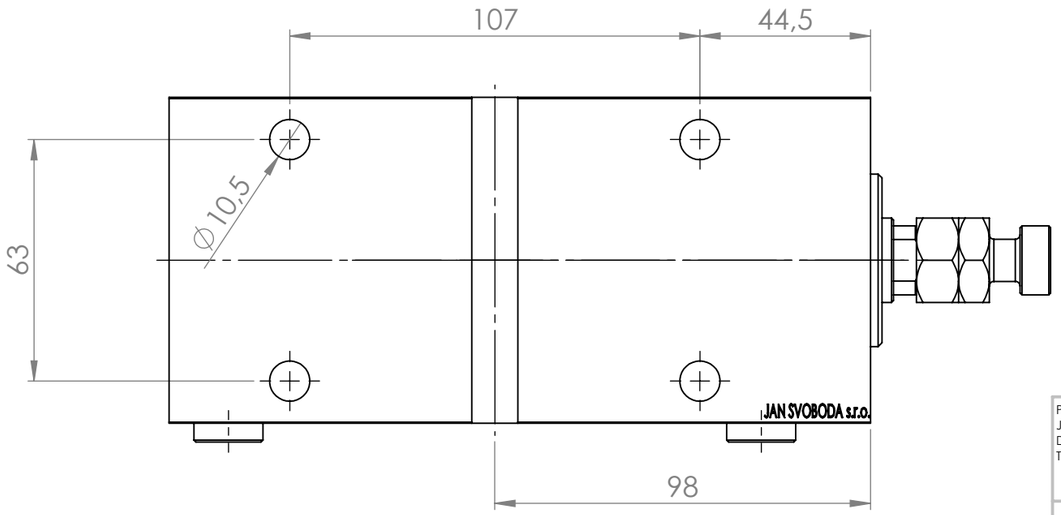

POKUD NENÍ UVEDENO JINAK: JEDNOTKY JSOU V MILIMETRECH DRSNOST: TOLERANCE: LINEÁRNÍ: ÚHLOVÁ:	OPRACOVÁNÍ:	ODSTRANIT OSTRÉ HRANY	NEUPRAVOVAT MĚŘÍTKO VÝKRESU	ZMĚNA

	JMÉNO	PODPIS	DATUM
NAVRHL			
PŘEZKOUŠEL			
SCHVÁLIL			
VÝROBA			
Z. JAKOSTI			

NÁZEV:

MATERIÁL:

Č. VÝKRESU

CM040EGDG#120_MFA14X200_#

A3

HMOTNOST:

MĚŘÍTKO:1:1.6

LIST 1 Z 1 LISTŮ